SEÇÃO I. NOME DAS PARTES

Nome das Partes 3
Acessórios Padrões 4

SEÇÃO II. PREPARANDO A MÁQUINA PARA COSTURA

Conectando a máquina à rede elétrica 5
Utilizando o botão Liga/Desliga 5
Para Sua Segurança 5
Controle de velocidade de costura 5
Painel de referência de costura 5
Antes de Utilizar sua máquina de costura 5
Botão de Controle de Velocidade 6
Botões de operação da máquina 6
Teclas de funções 7-8
Seleção de ponto e indicação na tela 9
Seleção de Tecla Numérica 9
Modalidade de Ajuste 10
Configuração de som 10
Configuração de idioma 10
Alavanca de elevação do calcador 11
Cortador de Linha 11
Mesa de Extensão 11
Mudando de Agulha 12
Removendo e Colocando o calcador 12
Trocando o Calcador 12
Tipos de Calcadores 13-14
Seleção de linhas e agulhas 14
Encaixe da Bobina 14-16
• Como retirar a Bobina 14
• Porta carretel Horizontal 14
• Porta carretel adicional 14
• Enrolando a Bobina 15
• Colocando a Bobina 16
Passagem da Linha na Máquina 17-18
• Passagem da Máquina 17
• Enfiador de Linha na Agulha 17
• Retirando a Linha da Bobina 18
Ajustando a tensão da linha da agulha para pontos retos 18
Ajustando a tensão da linha da agulha para pontos Zigzag 19

SEÇÃO III. COSTURA BÁSICA

Ponto reto 20
• Começando a Costurar 20
• Mudando a direção da Costura 20
• Terminando a Costura 20
Usando o guia de Linha na Placa da agulha 21
Girando os cantos 21
Guia de Costura 21
Costurando Tecidos Pesados 22
Ajuste manual de comprimento 22
Como mudar a posição da Agulha 22
Subindo ou Descendo o transporte 23
Alinhavo 23
Ponto de arremate automático de 3 pontos 24
Ponto elástico triplo 24
Ponto elástico 24
Ponto de Fixação Automático 24
Ponto Escultura 24
Ponto Zigzag 25
Ponto Zig Zag com guia 25
Ponto de tricot 26
Ponto de Aplique Inclinado 26
Ponto de Arremate 26
Ponto de Arremate II 27
Costura de botões 27
Caseados Automáticos 28-29
Ajustes de densidade e largura dos caseados 30
Caseado Redondo 30
Caseado de Olho 30
Caseado elástico 31
Caseado para malha 31
Ajustando a largura e a densidade dos caseados redondo, de olho, elástico e malha 31
Costura da casa de botão com cordão 32
Ilhós 33
Aplicação de zíper 34-35
Cerzido 36
Travete 37
Costura Invisível 38
Arremate 38
Alinhavo de concha 39
Aplique 39

SEÇÃO IV. COSTURA DECORATIVA

Ponto Colméia 40
Ponto Desfiado 40
Ponto de concha (A) 41
Ponto de concha (B) 41
Retalhos 42
Ponto decorado 42
Ponto Cruz 43
Ponto areia 43
Ponto decorativo 43
Ajuste do balanço Padrão 44
Programando os pontos Decorativos 46
Alargamento 47
Costura de letras 48
Função de Correção 49
Deletando um ponto padrão de uma letra ou de um número 49
Adicionando uma letra ou um espaço entre as letras 49

SEÇÃO V. MANUTENÇÃO DA MÁQUINA

Limpeza da caixa de bobina e do transporte 50
Encaixar a Caixa de Bobina 50
Substituindo a lâmpada 51
Instalação da Lâmpada 51
Identificação e Solução de Problemas 52

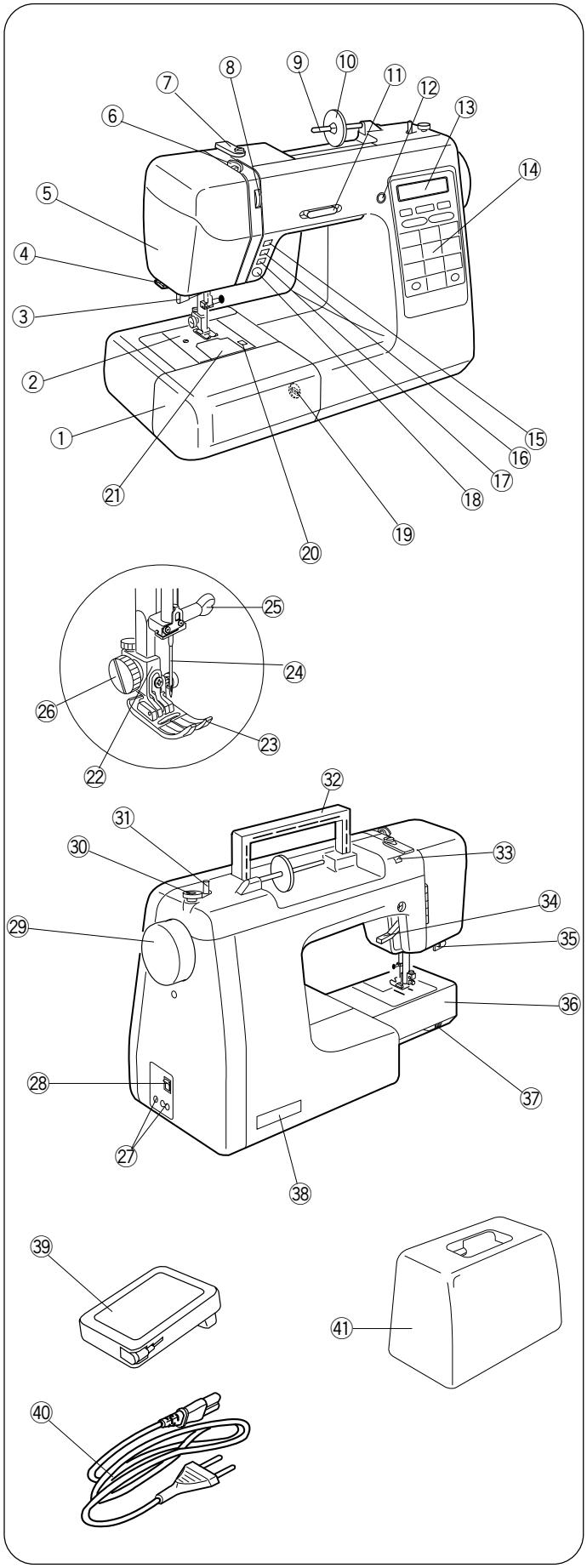

SEÇÃO I. NOME DAS PARTES

Nome das Partes

① Extensão da base (Caixa de acessórios)
② Placa de agulha
③ Enfiador de linha na agulha
④ Cortador de Linha
⑤ Tampa Frontal
⑥ Linha na Alavanca
⑦ Guia de Linha superior
⑧ Ajuste de tensão da linha superior
⑨ Pino do carretel
⑩ Grande suporte do Carretel
⑪ Controlador de velocidade
⑫ Botão de ajuste de nitidez da tela
⑬ Tela de cristal líquido
⑭ Painel de teclado
⑮ Botão de sobe e desce da agulha
⑯ Botão de remate automático
⑰ Botão de retrocesso
⑱ Botão de início/parada
⑲ Guia de equilíbrio de ajustes de pontos
⑳ Botão de abertura da tampa do gancho
㉑ Placa da Tampa do gancho
㉒ Suporte do pé
㉓ Calcadores
㉔ Agulha
㉕ Parafuso de fixação de agulha
㉖ Parafuso de aperto manual
㉗ Conector do cabo da máquina
㉘ Interruptor de força
㉙ Volante
㉚ Limitador de enchedor de Bobina
㉛ Eixo do enchedor de Bobina
㉜ Alça de transporte
㉝ Furo para pino adicional do carretel
㉞ Alavanca de elevação do calcador
㉟ Alavanca do Caseado
㊱ Braço livre
㊲ Alavanca de elevação do transportador
㊳ Placa de identificação
㊴ Pedal de controle
㊵ Cabo de conexão
㊶ Maleta de transporte

* O projeto e as especificações são sujeitos à mudança sem observação prévia.

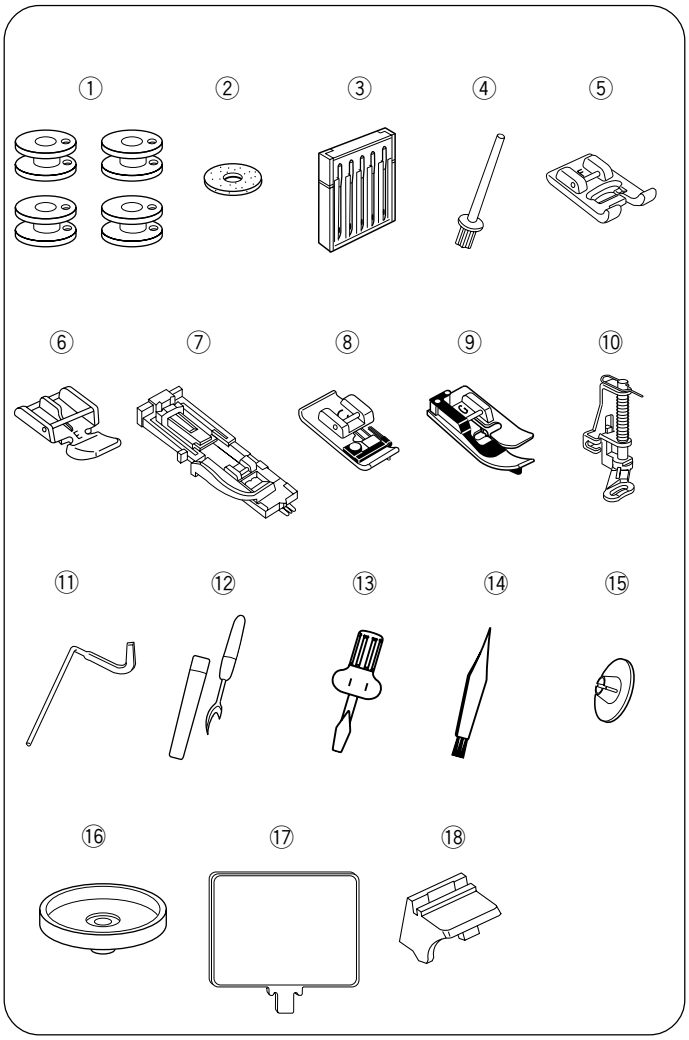

Acessórios Padrões

① Bobinas
② Filtro do pino do carretel
③ Jogo de agulhas
④ Pino adicional do carretel
⑤ Calcador para pontos decorativos F
⑥ Calcador para zíper E
⑦ Calcador para casa de botões automáticos R
⑧ Calcador para pontos overlock C
⑨ Calcador para pontos invisíveis G
⑩ Calcador para Quilt Livre P
⑪ Guia de Costura
⑫ Abridor de casa de botão
⑬ Chave de fenda
⑭ Escova para limpeza
⑮ Pequeno suporte do carretel
⑯ Carrinho do carretel
⑰ Painel de referências de costura
⑱ Suporte para painel

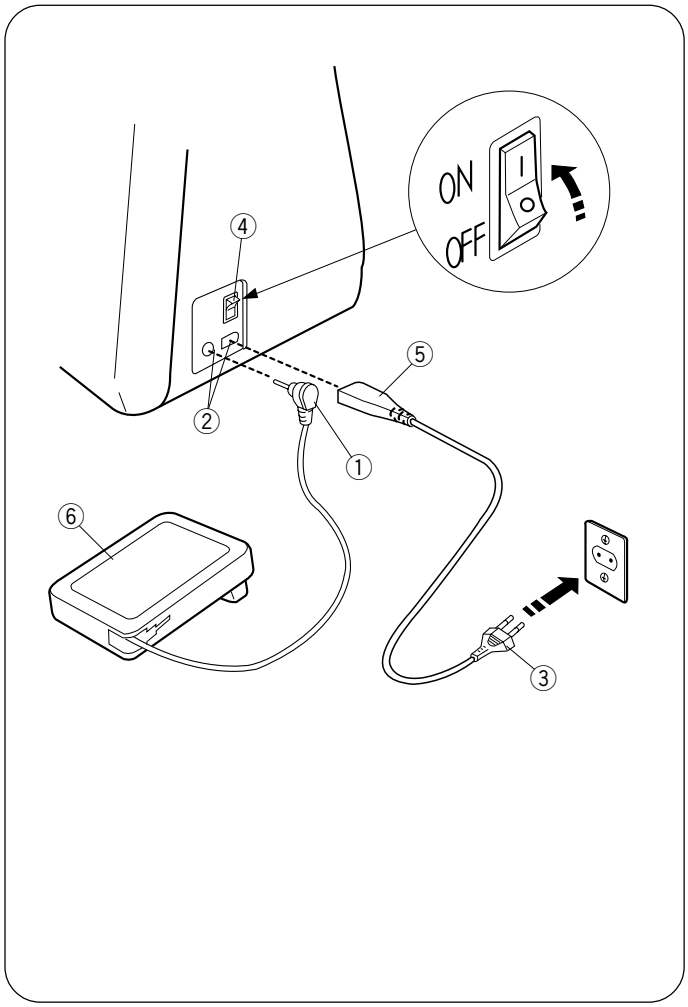

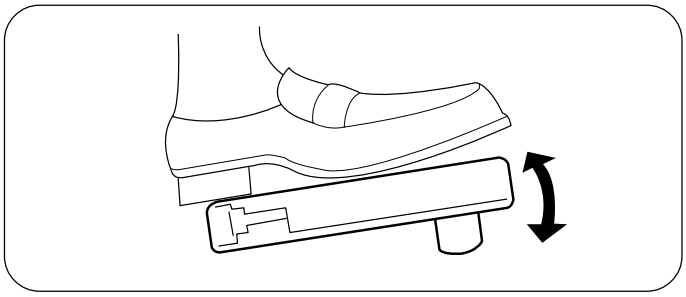

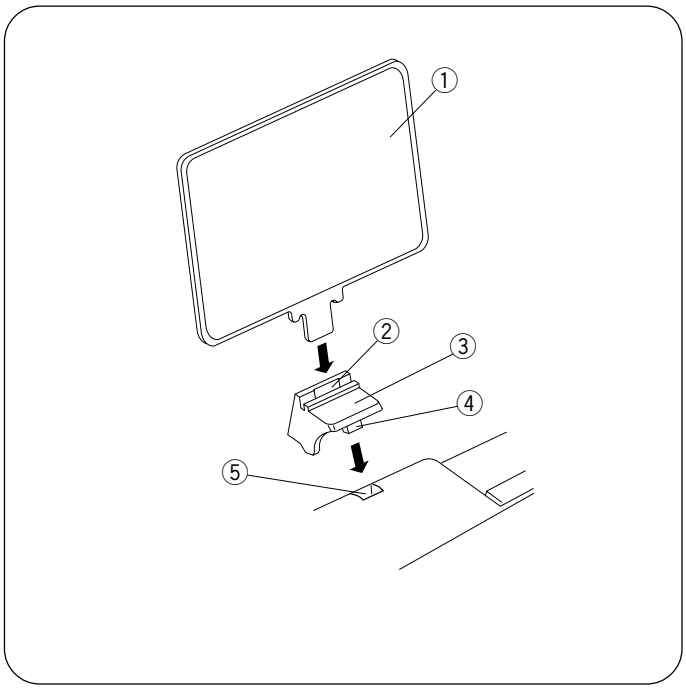

SEÇÃO II. PREPARANDO A MÁQUINA PARA COSTURA

Conectando a máquina à rede elétrica

① Conector do controle do pedal
② Conector da máquina
③ Conector da tomada
④ Interruptor de força (Liga/Desliga)
⑤ Cabo de conexão
⑥ Pedal de controle

Antes de colocar o cabo de conexão à rede de energia, certifique-se que a voltagem e a freqüência da máquina, mostrados na placa de identificação coincidam com os da rede do local.

1. Desconecte o interruptor de força ④.
2. Introduza o conector de controle do pedal ①, o cabo de conexão ⑤, no conector da máquina ②.
3. Introduza o conector da tomada ③ à rede elétrica.
4. Aperte o interruptor de força ④.

Utilizando o botão Liga/Desliga

Não conecte o controle do pedal se você deseja utilizar a tecla liga/desliga.
O botão de liga/desliga não pode ser utilizado enquanto o pedal estiver conectado à máquina.

Para Sua Segurança

* Quando costurar, não perca de vista a área de costura. Não toque em nenhuma peça como o pedaço de tecido, o volante ou a agulha.
* Desligue sempre a máquina com o interruptor de força e retire o conector da tomada de energia quando:
  - Deixar a máquina sozinha.
  - Colocar ou retirar alguma peça.
  - Limpar a máquina.
* Não coloque nada em cima do pedal quando não costurar.

Controle de velocidade de costura

O pedal serve para regular a velocidade da costura.
A velocidade se regula pressionando o pedal com a planta do pé, e, quanto maior a pressão, maior a velocidade.

Painel de referência de costura

1. Coloque o pino ④ no furo do pino adicional ⑤.
2. Coloque o painel de referência de costura ① no encaixe ② do suporte do painel ③.
   ① Painel de referência de costura
   ② Encaixe
   ③ Suporte para painel
   ④ Pino
   ⑤ Furo do pino adicional do carretel

Antes de Utilizar sua máquina de costura

Quando utilizar pela primeira vez sua máquina de costura, coloque uma peça de tecido embaixo do calcador e deixe a máquina funcionar sem linha durante poucos minutos. É normal que apareçam borrifadas leves de óleo, limpe-as e costure normalmente.

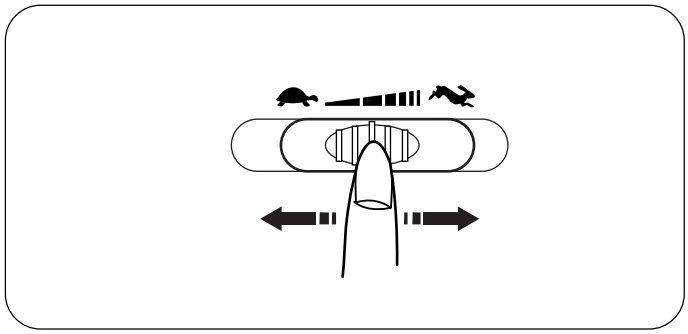

Botão de Controle de Velocidade

Utilize o botão de controle de velocidade para mudar a velocidade de costura conforme suas necessidades.
Para aumentar a velocidade, deslize o botão para a direita.
Para reduzir a velocidade, deslize o botão para a esquerda.

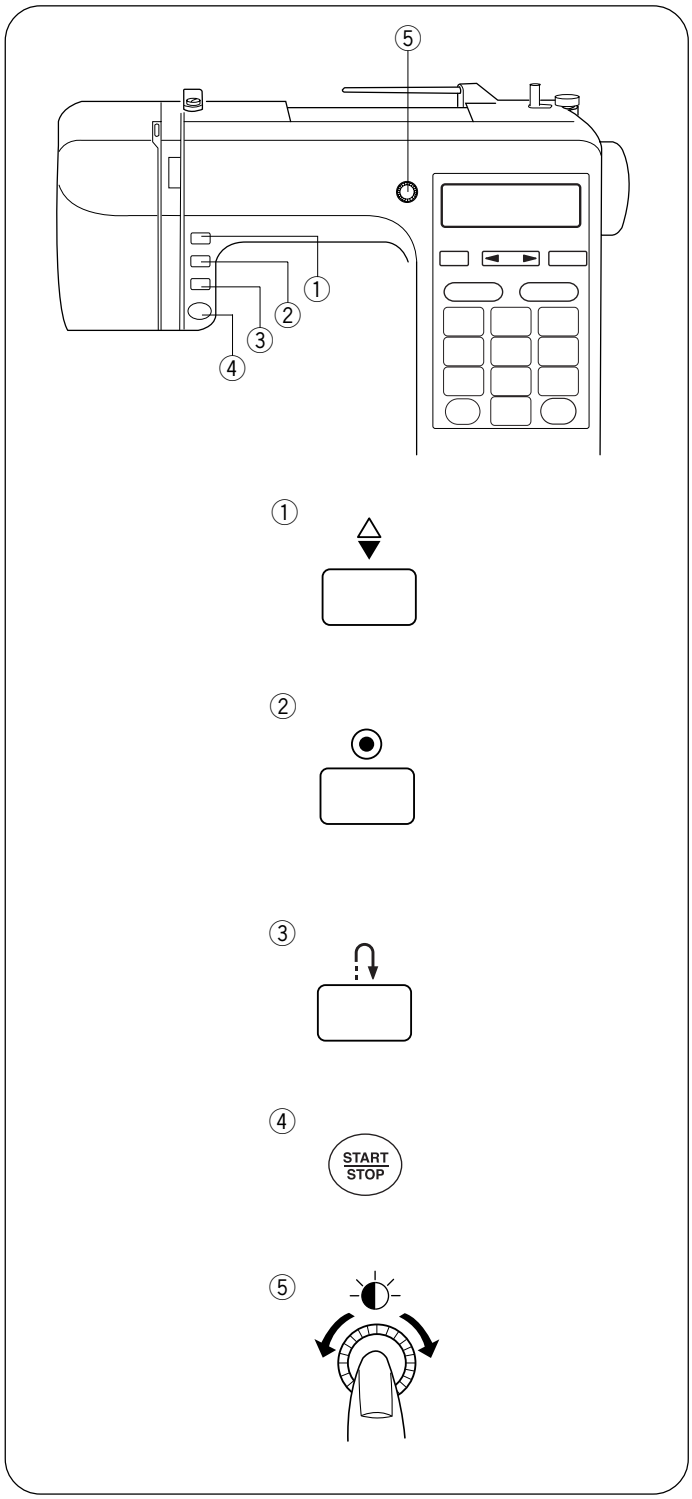

Botões de operação da máquina

① Botão de subida/descida da agulha

Pressione esse botão para subir ou descer a agulha. Com este botão pode – se fixar a posição da agulha (acima ou abaixo) quando a máquina pára.

② Botão de arremate automático

Quando os pontos são selecionados, a máquina irá costurar e imediatamente as pontas serão arrematadas e logo parará automaticamente. Ao costurar os demais pontos restantes, a máquina costura o arrematado na extremidade e logo pára automaticamente.

③ Botão de retrocesso

Quando os pontos são selecionados, a máquina irá costurar para trás enquanto o botão estiver pressionado.

Se pressionar o botão de retrocesso enquanto costura um ponto diferente às costuras mencionadas, a máquina irá costurar imediatamente as pontas arrematadas e logo parará automaticamente.

④ Botão Iniciar/Parar

Pressione esse botão para iniciar ou parar a máquina. A máquina começa a funcionar lentamente para os primeiros pontos; funciona então na velocidade ajustada pelo botão de controle de velocidade. O botão Iniciar/Parar não pode ser utilizado quando o pedal estiver conectado à maquina.

⑤ Botão de ajuste de nitidez da tela

Use este botão para ajustar a nitidez da tela de cristal líquido. Se a tela estiver em branco e não se vê, ajuste o brilho da tela com este comando.

Teclas de funções

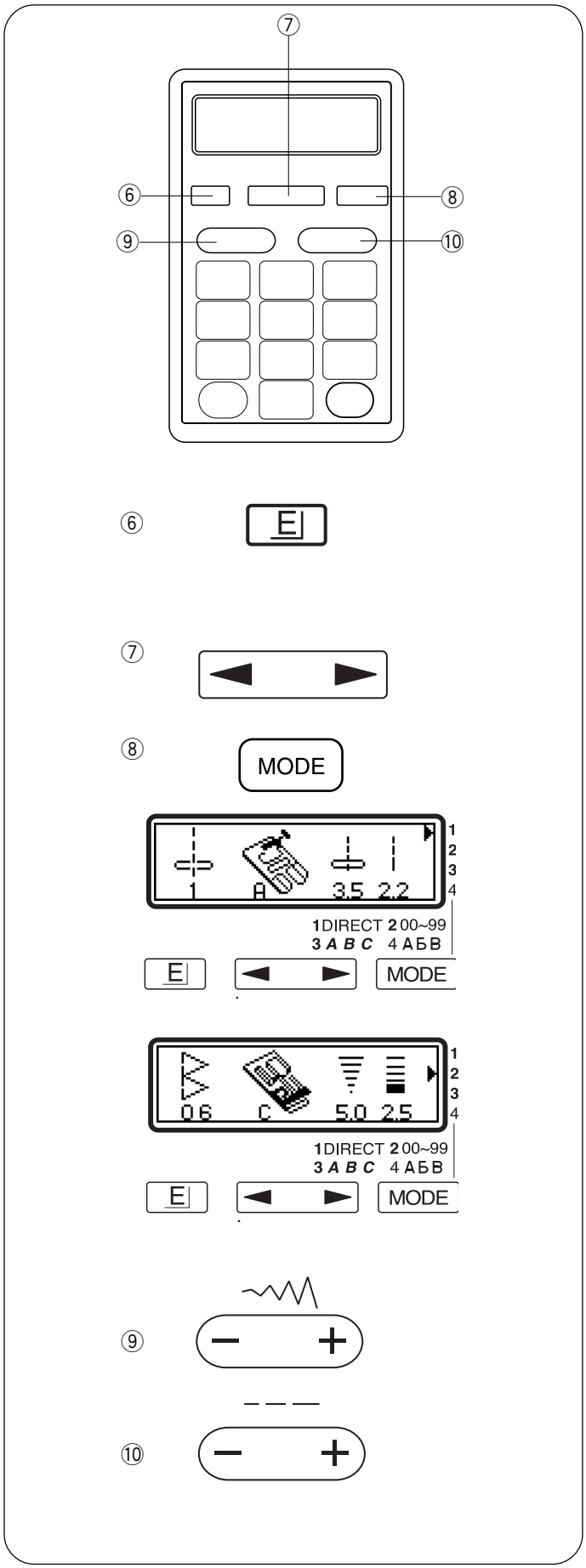

⑥ Tecla de Alargamen
Os pontos 23 a 29 podem ser alargadoas com no máximo cinco vezes à largura normal, pressionando essa tecla.

⑦ Tecla de Cursor
Utilize esta tecla para:
Checar e corrigir combinações padrões antes de costurar.
Para editar, utilize as teclas para selecionar a posição de edição.

⑧ Tecla de seleção de modalidade
Quando o interruptor de força da máquina é ligado, ela se ajusta automaticamente para seleção padrão.
Pressione a tecla de seleção para mudar suas modalidades.
Modalidade 1: Seleção padrão para costura utilitária.
Modalidade 2: Seleção padrão para uso geral de pontos decorativos.

Modalidade 3: Seleção de caracteres e números
Modalidade 4: Seleção de letras acentuadas.

*A marca do triângulo (▶) na tela indica o número selecionado da modalidade.

⑨ Seleção da largura do ponto
Pressione “+” ou “–” para mudar a largura do ponto.

⑩ Seleção do comprimento do ponto
Pressione “+” ou “–” para mudar o comprimento do ponto.

Teclas de funções (continuação)

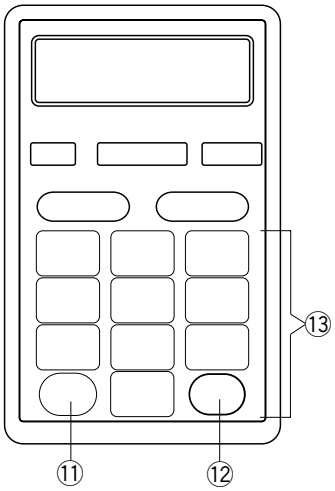

⑪

⑪ Tecla de Memória

Ao pressionar essa tecla depois de selecionar um ponto, este será memorizado o número de vezes que pressionar a tecla. Ao pressionar a tecla depois de selecionar outro ponto, esse, será memorizado depois do ponto memorizado anteriormente. (O número máximo de pontos de memória é 50)

* Os seguintes pontos não podem ser registrados

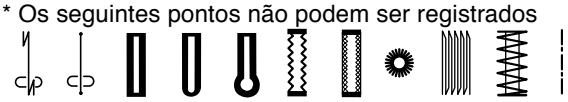

* A máquina não pode registrar os pontos na modalidade 1. Use o modo 2, 3 ou 4 para registrar os pontos.

⑫

⑫ Tecla de Apagar

Se memorizar um ponto incorreto, pressione essa tecla para apagar imediatamente (parecida com uma tecla “retrocesso”).

⑬

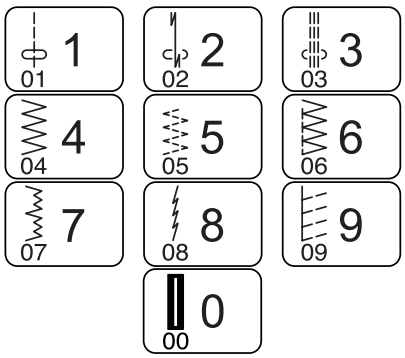

⑬ Função de teclado

- **Seleção direta padrão**
  Você pode selecionar os padrões de 00 a 09 na modalidade 1 (modalidade direta da seleção padrão).
- **Teclas numeradas**
  Pressione a tecla numerada correspondente ao número do ponto que deseja selecionar quando a modalidade se fixa à modalidade 2, 3 ou 4.

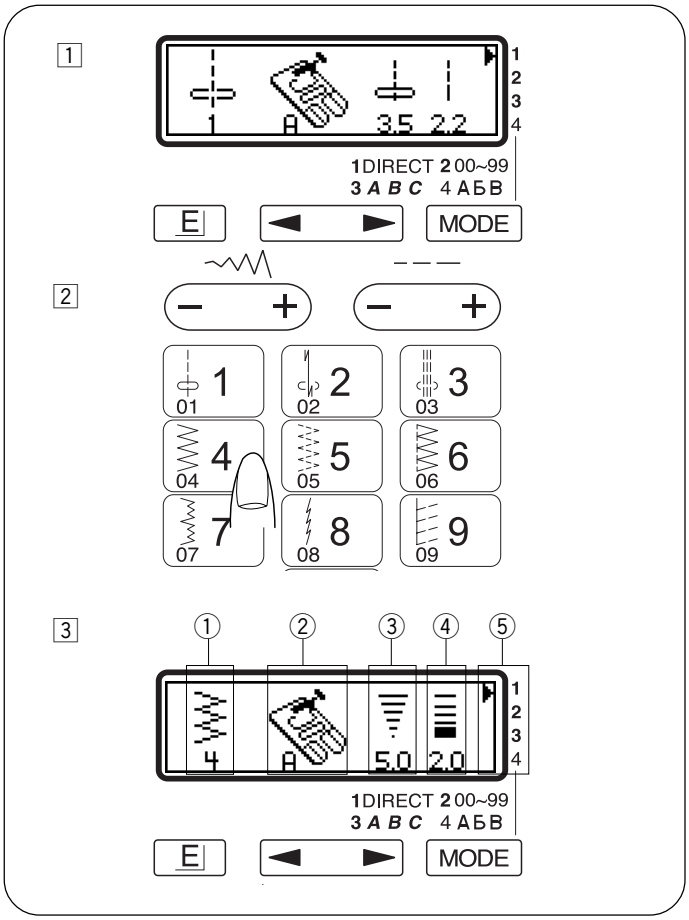

Seleção de ponto e indicação na tela

Pressionando somente uma tecla você pode selecionar os pontos mais usados frequentemente. O indicador padrão mostrará o ponto selecionado. Também pode selecionar estes pontos pressionando as teclas da seção de pontos.

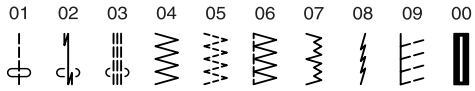

1 Quando o interruptor da máquina for ligado, a modalidade 1 se fixa automaticamente.
2 Pressione a tecla de seleção de ponto 4.
3 A tela mostra a seguinte informação:

① Ponta Padrão:	04
② Calcador:	Zigzag: A
③ Largura do Ponto:	5.0
④ Comprimento do Ponto:	2.0
⑤ Modalidade:	1

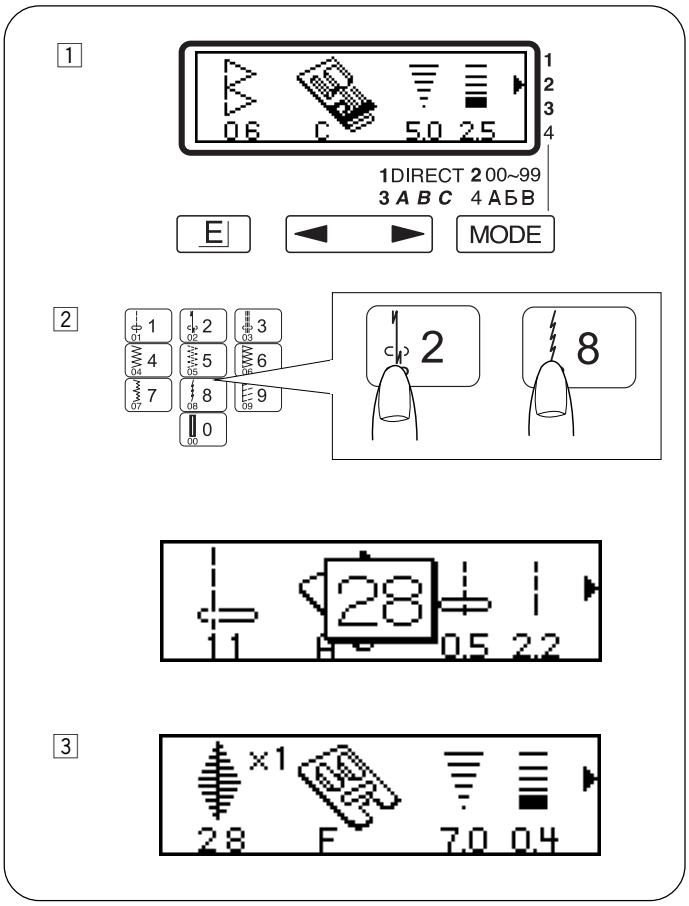

Seleção de Tecla Numérica

Você pode escolher os pontos selecionando as teclas numéricas.

Esta função não se pode utilizar na modalidade 1.

Exemplo: Ponto número 28

1 Selecione a modalidade 2 (seleção de pontos decorativos e utilitários).

2 Pressione as teclas numéricas do teclado.
Exemplo: Ponto 2 e 8, como se mostra.

3 Agora o ponto 28 é selecionado.

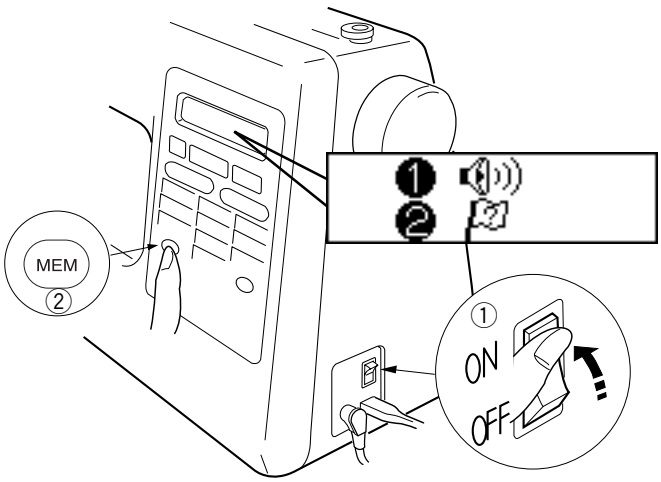

Modalidade de Ajuste

O nível do som da campainha elétrica e a linguagem da mensagem da tela do LCD podem ser ajustados.

Desligue o interruptor de energia ① enquanto pressiona a tecla de memória ②.

Pressione a tecla “1” para mostrar o modo de configuração de som.
Pressione a tecla “2”. Para mostrar o modo de configuração de idioma.

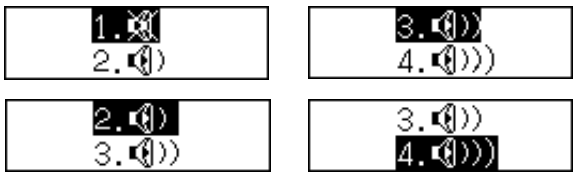

Configuração de som

Pressione a tecla ◄ ► para configurar o nível de som
Quanto mais alto o número, mais alto ficará o som.
Pressione a tecla de memória ② para ativar a configuração.

Configuração de idioma

A seguir, 9 idiomas que podem ser selecionados.
Pressione o cursor ◄ ► para selecionar o idioma indicado.

① Inglês
② Francês
③ Espanhol
④ Alemão
⑤ Holandês
⑥ Italiano
⑦ Sueco
⑧ Russo
⑨ Finlandês

Pressione a tecla de memória 2 para registrar e ativar a configuração.

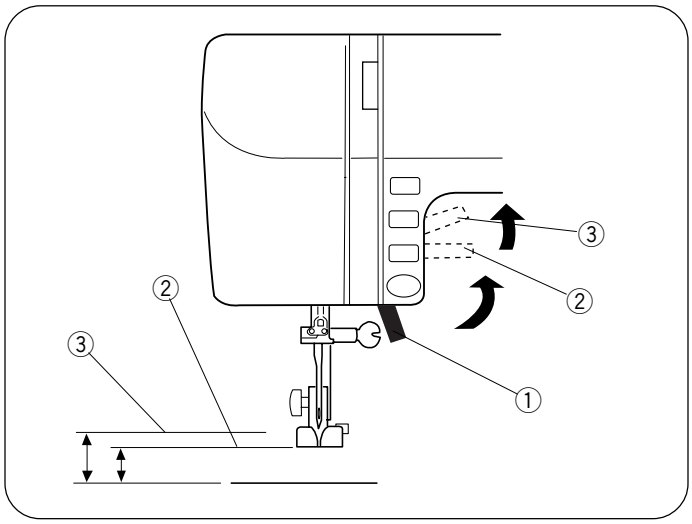

Alavanca de elevação do calcador

① Alavanca de elevação do calcador
② Posição elevada normal
③ Posição mais alta

A alavanca de elevação do calcador **1**, levanta e abaixa. Você pode subi-la aproximadamente 0.6 cm (1/4") a mais da posição normal **2** para que fique mais fácil de colocar telas grossas e ajuda a tirar os calcadores.

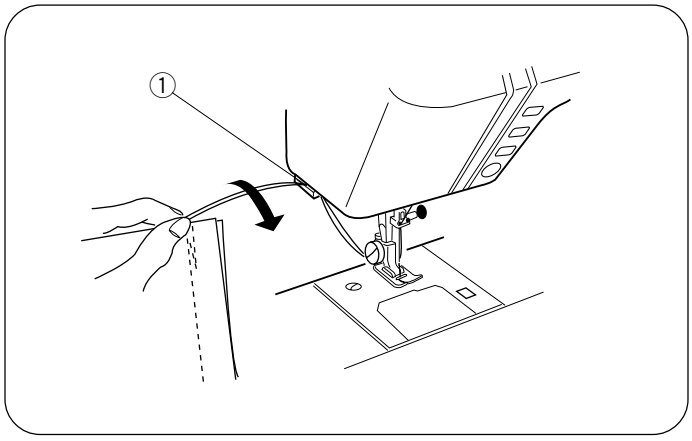

Cortador de Linha

① Cortador de Linha
Não necessita tesoura para cortar a linha depois de costurar. É necessário somente o cortador de linha próprio e prático.

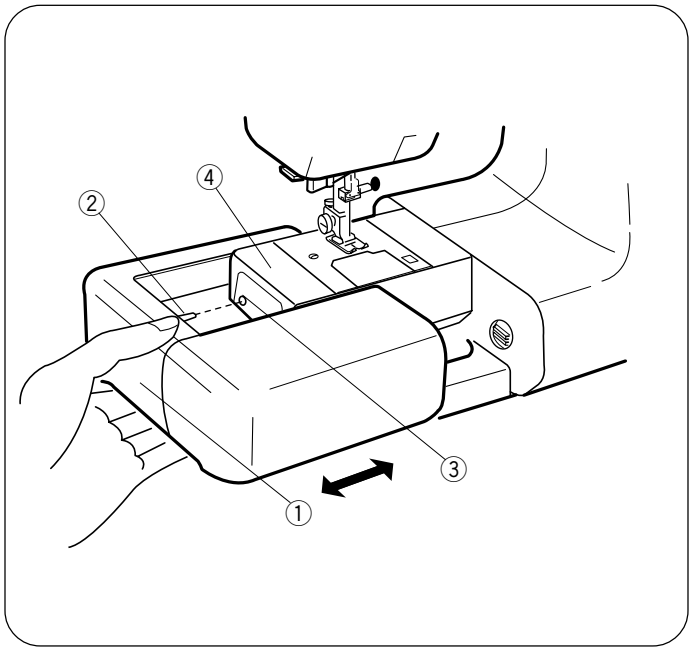

Mesa de Extensão

- **Desmontagem da Mesa**
  Retire a mesa móvel até a parte de fora da máquina, como podemos ver na figura.
- **Instalação da Mesa**
  Empurre a mesa móvel **1**, encaixe o pino **2** até o furo **3**, até a mesa de extensão **1** pressionando a máquina.
  ① Mesa de Extensão
  ② Pino
  ③ Furo
  ④ Braço livre
- **Caixa de Acessórios**
  Abra a tampa da caixa de acessórios girando-a até você. Os acessórios de costura estão localizados convenientemente na caixa.

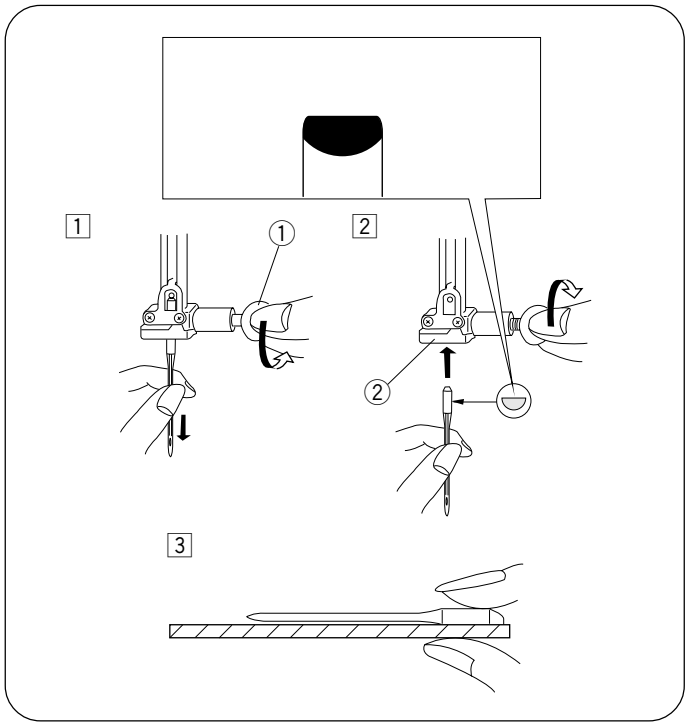

Mudando de Agulha

① Parafuso de encaixe da agulha
② Braçadeira da Agulha

1 Desligue a máquina do interruptor de força. Suba a agulha até sua posição mais alta girando o volante no sentido anti-horário e abaixe o calcador. Afrouxe o parafuso de encaixe da agulha ① girando-o em sentido anti-horário. Retire a agulha do furo ② até embaixo.
2 Insira uma nova agulha no furo ② com o lado plano para parte de trás. Empurre a agulha até acima até o permitido, aperte firmemente o parafuso de sujeição da agulha ①.
3 Para verificar se uma agulha está boa, coloque o lado plano da mesma sobre uma superfície plana (placa de agulha, vidro, etc.). A separação entre a agulha e a superfície plana deverá ser uniforme. Nunca utilize agulhas tortas ou com a ponta em mal estado. As agulhas danificadas podem enganchar e acarretar em erros irreparáveis nos tecidos de sedas finas e de imitação de seda.

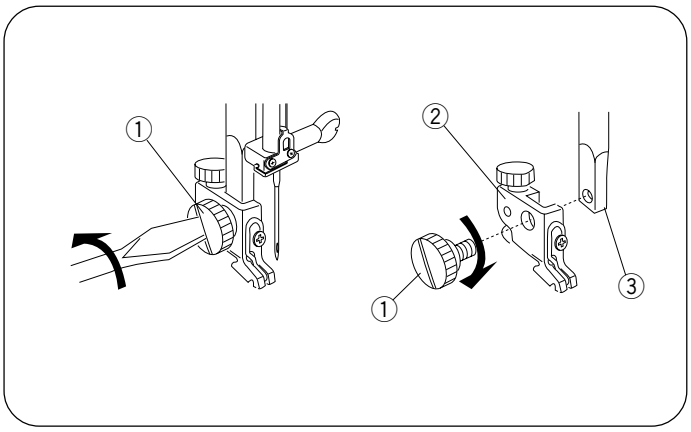

Removendo e Colocando o calcador

① Parafuso de Encaixe
② Encaixe do suporte do calcador
③ Barra do calcador

• **Para remover**
Remova o parafuso ① em sentido anti-horário com uma chave de fenda.

• **Para colocar**
Encaixe o parafuso no furo ② da barra do calcador com o encaixe da barra do calcador ④. Coloque o parafuso de encaixe ① dentro do encaixe do calcador. Aperte o parafuso ① girando-o no sentido horário.

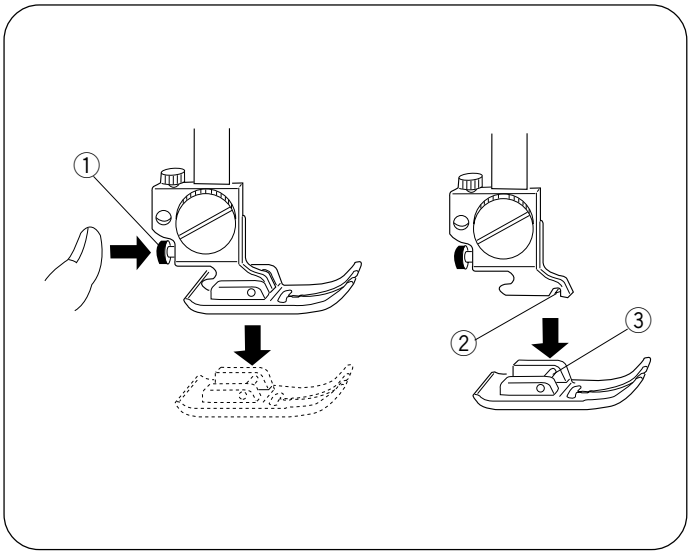

Trocando o Calcador

① Botão fixador do calcador (botão vermelho)
② Encaixe
③ Pino de encaixe

• **Para retirar**
Suba a agulha até sua posição mais alta girando o volante em sentido anti-horário. Suba o calcador, e pressione o botão vermelho ① situado na parte traseira do suporte de calcador.

• **Para colocar**
Coloque o pé do calcador selecionado em posição longitudinal apoiado na base com o pino ③ e por debaixo do encaixe ②. Abaixe a alavanca de elevação do calcador para fixá-la no encaixe.

Tipos de Calcadores

Foot A:

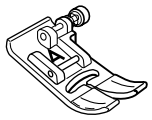

- **Calcador para zigzag (A)**
  Utilize este calcador para ponto reto e ponto de zigzag.

Foot R:

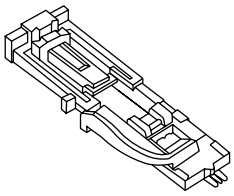

- **Calcador de casear automático (R)**
  Utilize este calcador para fazer casas de botões automaticamente. Simplemente coloque um botão na guia do pé e aperte o pedal.

Foot E:

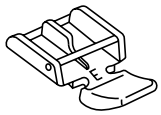

- **Calcador para zíper (E)**
  Este calcador coloca-se para costurar cada um dos lados do zíper. As bordas do calcador guiam o zíper e serve para manter a ponto reto.

Foot G:

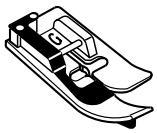

- **Calcador para ponto invisível (G)**
  Este calcador foi especialmente desenhado para os pontos invisíveis. O guia do calcador ajuda o deslocamento do tecido a realizar um ponto correto e praticamente invisível.

Foot F:

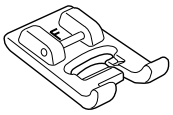

- **Calcador para ponto decorativo (F)**
  Utilize este calcador para pontos decorativos e aplicações.

Foot C:

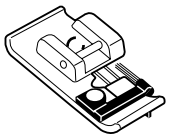

- **Calcador para costurar o ponto overlock (C)**
  Esta prensa foi construída especialmente para costuras de pontos e/ou arremates. O pequeno cepilho e o guia de linha ajudam a controlar o tecido, manter a borda em seu lugar e impedir o enrrugamento principalmente ao costurar um tecido de ponto.

Foot P:

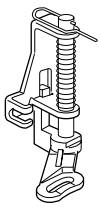

- **Calcador para Quilt Livre (P)**
  É uma prensa especial para alinhavar. Prende o tecido enquanto realiza o ponto, sincronizando o movimento da barra da agulha. Este calcador também pode ser usado para quilt livre e trabalhos de acolchoado.

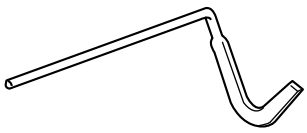

- **Guia de costura (Acolchador)**
  O guia de costura ajuda a costurar linhas retas paralelas, bem como fazer o quilt reto.

Fábrica		Linha	Agulha
Leve	Lawn Georgette Tricot Wool, Polyester	Silk #80-100 Cotton #80-100 Synthetic #80-100	#9/65–11/75
Médio	Cotton, Polyester Fine jersey Wool	Silk #50 Cotton #60-80 Synthetic #50-80 Cotton #50	#11/75–14/90 #14/90
Pesado	Denim Jersey Coating Quilting	Silk #50 Cotton #40-50 Synthetic #40-50 Silk #30 Cotton #50	#14/90–16/100 #16/100

Seleção de linhas e agulhas

Para a costura em geral, utilize uma agulha de tamanho 11/75 ou 14/90.

Deve utilizar agulha e linhas finas ao costurar tecidos leves, para evitar danos ao tecido. Os tecidos grossos requerem uma agulha de tamanho suficiente para transpassar sem relaxar a linha da agulha. Sempre coloque a linha e a agulha em um pequeno pedaço do tecido que se utilizará para a confecção. Em geral deve utilizar a mesma linha na agulha e na bobina.

Ao costurar tecidos elásticos, sintéticos ou muito finos, utilize uma agulha de ponta fina. As dr numeração 11/75 são eficazes para evitar saltos nos pontos.

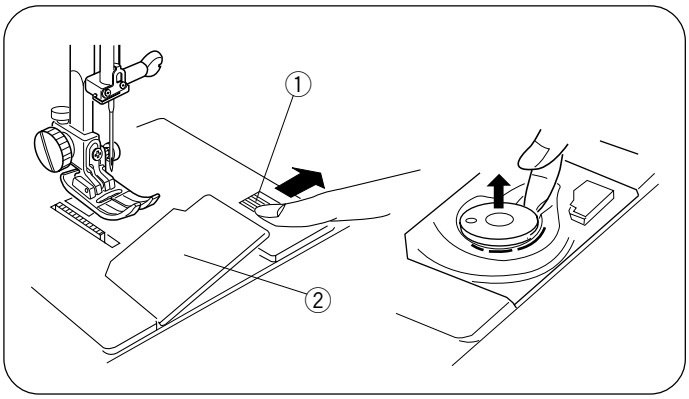

Encaixe da Bobina

- **Como retirar a Bobina**
  ① Botão de abertura da tampa de acesso à bobina
  ② Tampa de acesso à bobina

  Deslize delicadamente o botão de abertura da tampa de acesso a bobina ① à direita e retire a tampa ②. Remova a bobina.

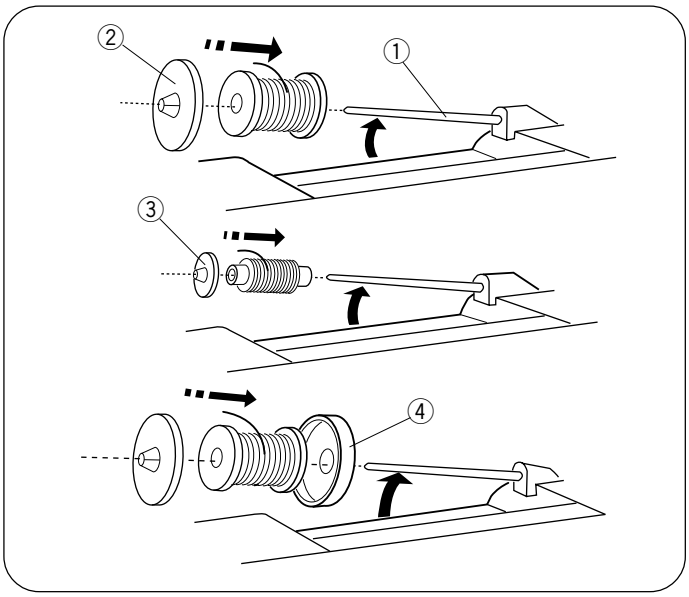

- **Porta carretel Horizontal**
  ① Porta carretel
  ② Tampa carretel grande
  ③ Tampa carretel pequeno
  ④ Suporte para carretel adicional

  Levante o porta carretel ① e coloque um carretel de linha no encaixe com o final da linha saindo do carretel como a figura mostra. Coloque a tampa carretel grande ② e empurre-o firmemente contra o carretel. A tampa do carretel pequeno ③ se usa com o carretel de linha fina ou pequena. Se a linha se entrelaça com o porta carretel utilize o suporte adicional ④.

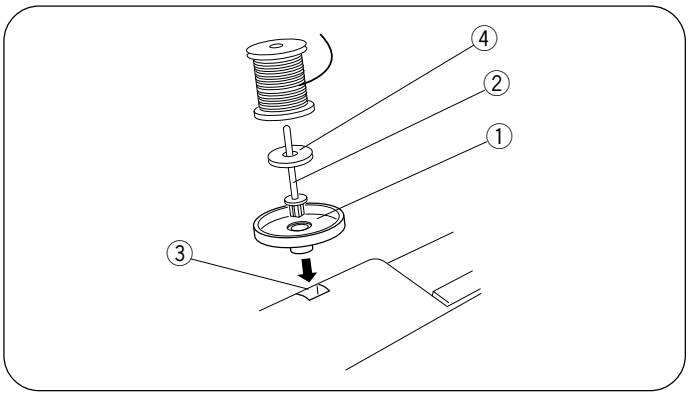

- **Porta carretel adicional**
  ① Suporte para porta carretel adicional
  ② Pino do Porta carretel adicional
  ③ Pino para encaixe adicional
  ④ Filtro para porta carretel

  O pino do porta carretel adicional 2 se usa para encher as bobinas adicionais sem desenfiar a máquina e no caso de costura do uso de agulha dupla. Coloque o suporte ① debaixo do porta carretel adicional ②. Coloque o porta carretel adicional ② no buraco ③ e coloque o feltro portacarretéis adicional ④ no buraco.

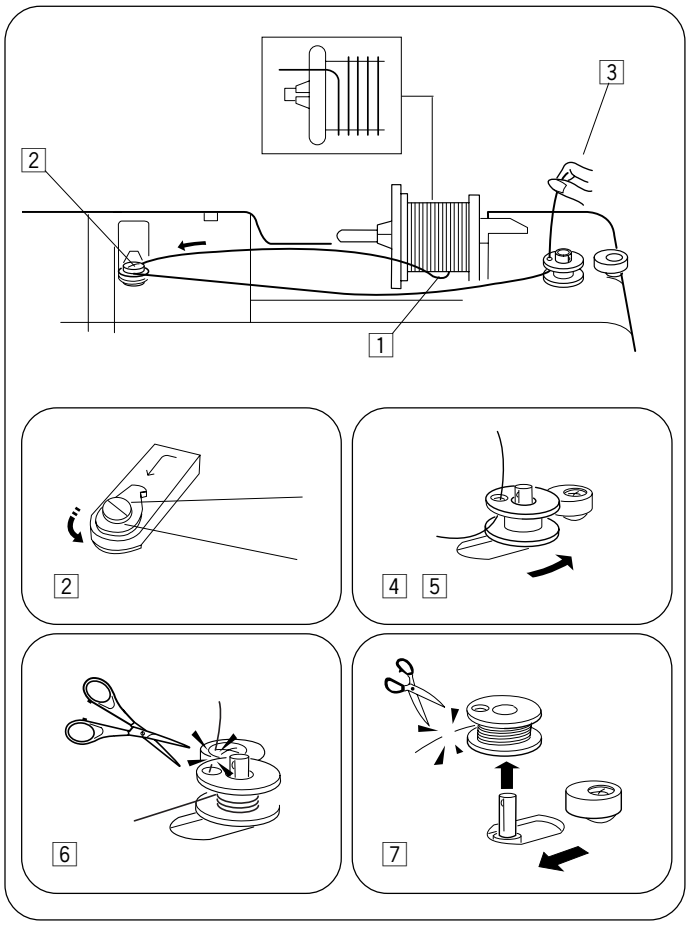

• **Enrolando a Bobina**

1 Retire a linha do Carretel

2 Guie a linha do fio em volta com a guia de linha da bobina.

3 Passe a linha pelo encaixe da bobina desde dentro até fora tal como indica na figura.

4 Coloque a bobina no eixo enrolador de bobinas.

5 Empurre a bobina para a direita.

6 Passe o final da linha com os dedos e pise no pedal. Quando já tenha dado umas voltas, pare a máquina e corte a linha que sai da bobina.

7 Pise novamente no pedal. Quando a bobina estiver cheia deixará de girar automaticamente. Empurre o eixo enrolador para a esquerda para voltar a sua posição original e corte a linha como se mostra.

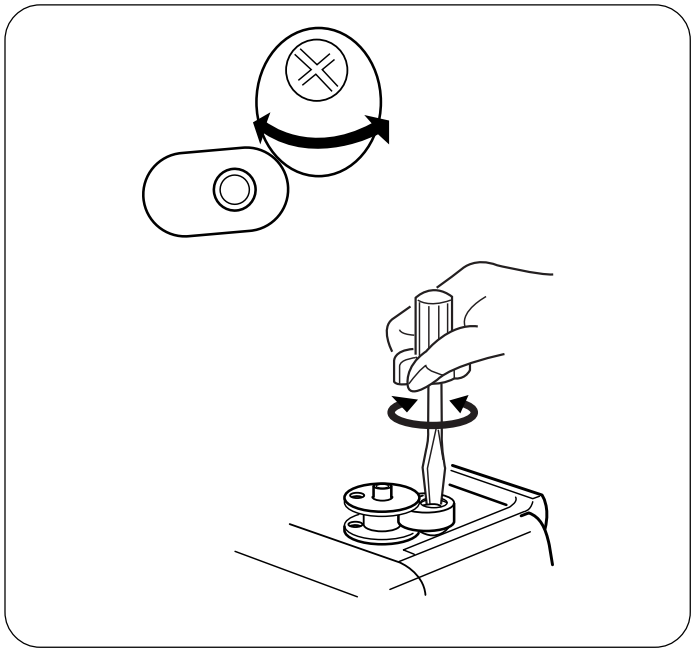

NOTA: O topo do enrolador de bobinas pode ser ajustado com a quantidade de linha que requer na bobina (por exemplo, a metade, inteiro, etc.). Afrouxe o parafuso dando uma ou menos de uma volta com uma chave de fenda grande para ajustar a posição do topo do enrolador de bobinas. Não retire o parafuso completamente de sua posição.

1

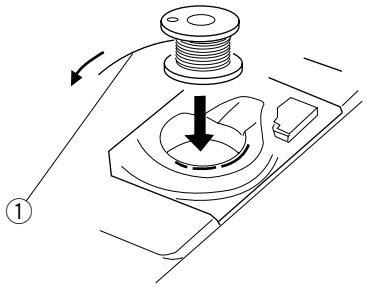

2

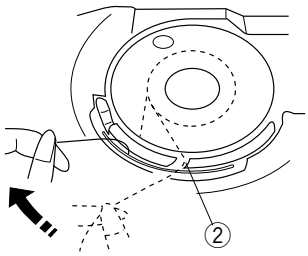

3

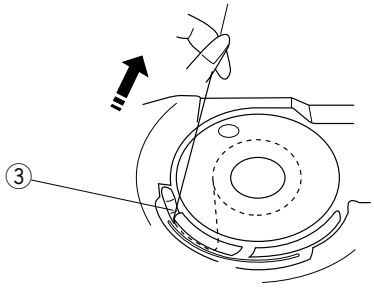

4

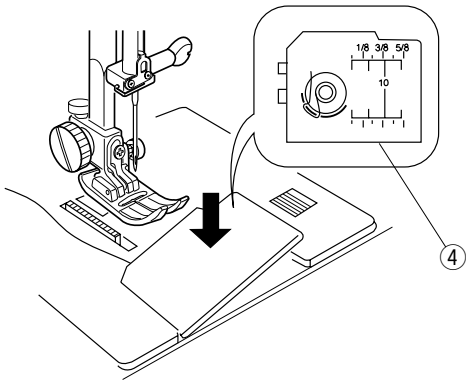

- **Colocando a Bobina**
  ① Final da Linha
  ② Encaixe dianteiro
  ③ Encaixe lateral
  ④ Esquema de rosqueamento

1 Coloque uma bobina dentro do porta bobinas de modo que a linha se solte no sentido anti-horário.

2 Passe a linha pelo encaixe ② na parte frontal do porta bobinas. Puxe e a linha para a esquerda passando-o entre a chapa de tensão do porta bobinas.

3 Continue puxando a linha ligeiramente até a parte de trás que passe pelo encaixe ③. Deixe sobressair aproximadamente 15,0 cm de linha.

4 Coloque a tampa de acesso da bobina deixando a linha para trás e por cima da placa de agulha. Observe o esquema de rosqueamento ④ situado na tampa de acesso da bobina e comprove se rosqueou corretamente.

Passagem da Linha na Máquina

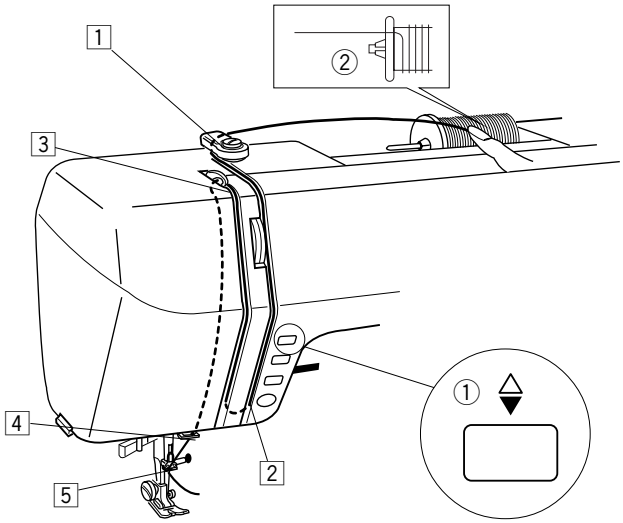

- **Passagem da Máquina**
  ① Botão de subida/descida da agulha
  ② Carretel

* Suba com o volante até sua posição mais alta, girando-a.

* Levante a alavanca de elevação do calcador.

* Coloque um carretel no porta carretel com a linha saindo, conforme mostra a figura.

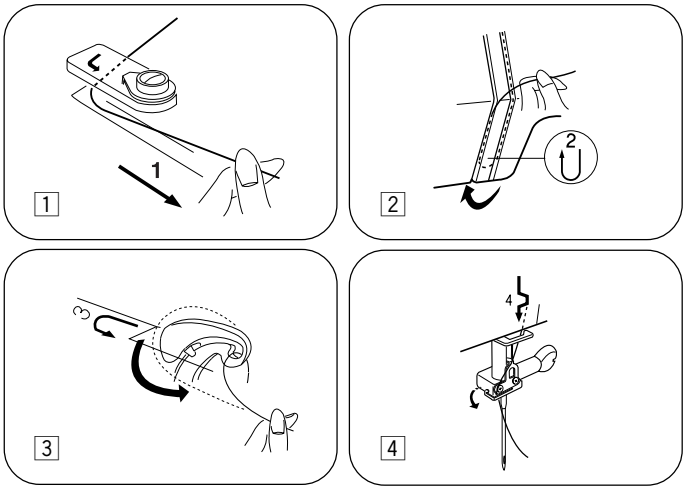

1 Tire a linha e a coloque no guia de linha superior.
2 Sustentando a linha em torno do carretel ②, retire a extremidade da linha para baixo e passe-o em volta do alojamento recuperador de linha.
3 Com firmeza, puxe a linha da direita para a esquerda sobre o guia de linha, e para baixo no encaixe do guia de linha.
4 Puxe até abaixo e passe-o pelo guia de linha na barra de agulhas.
5 Enfie na agulha pela parte dianteira ou utilize o enfiador de linha na agulha.

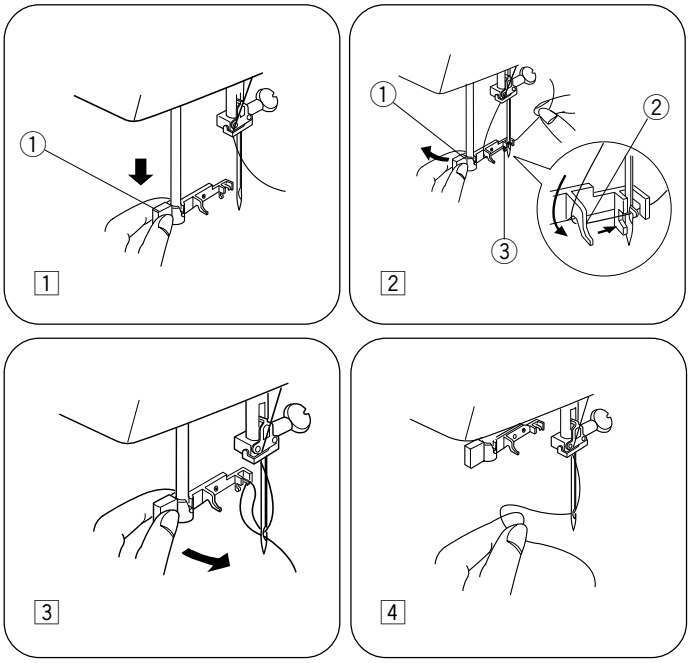

- **Enfiador de Linha na Agulha**

  ① Botão
  ② Gancho
  ③ Guia

1 Eleve a agulha até sua posição mais alta. Abaixe o botão ① do gancho das agulhas o quanto puder.
2 Gire o botão ① na direção da seta da ilustração e então introduza o gancho ② no foro da agulha. Concentre-se na ponta da agulha e passe a linha em volta da guia ③ e por baixo do gancho ②.
3 Gire o botão na direção da ilustração, tirando o laço da linha através da agulha.
4 Puxe a linha através do furo da agulha.

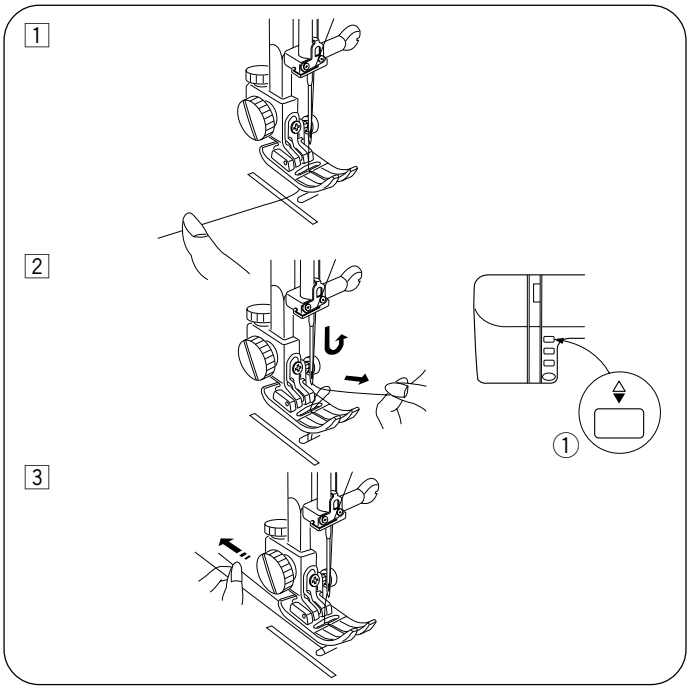

• **Retirando a Linha da Bobina**

1 Suba o calcador. Puxe ligeiramente a linha da agulha com a mão esquerda.

2 Pressione o botão de subida/descida da agulha ① duas vezes para enganchar a linha da bobina. Levante a agulha para pegar a linha da bobina.
① Botão de subida/descida da agulha.

3 Puxe ambas as linhas (10-15 cm) para trás do calcador.

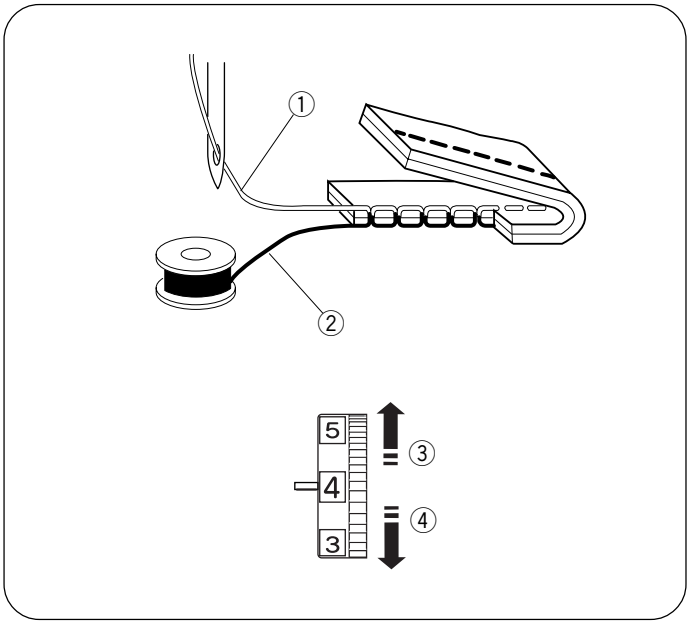

Ajustando a tensão da linha da agulha para pontos retos

• **Tensão correta**

① Linha da agulha (Linha superior)
② Linha da Bobina (Linha inferior)
③ Para afrouxar
④ Para apertar

O ponto reto ideal fecha os fios entre os tecidos tal como se vê na figura. Se observa na parte superior e inferior da costura e se dará conta de que não há fios frouxos ou apertados. Todos os pontos são uniformes e iguais. Ao ajustar a tensão da linha da agulha, quanto mais alto seja o número ajustado, maior será a tensão. Os resultados dependerão de:

- rigidez e a grossura do tecido
- número de camadas do tecido
- tipo de ponto

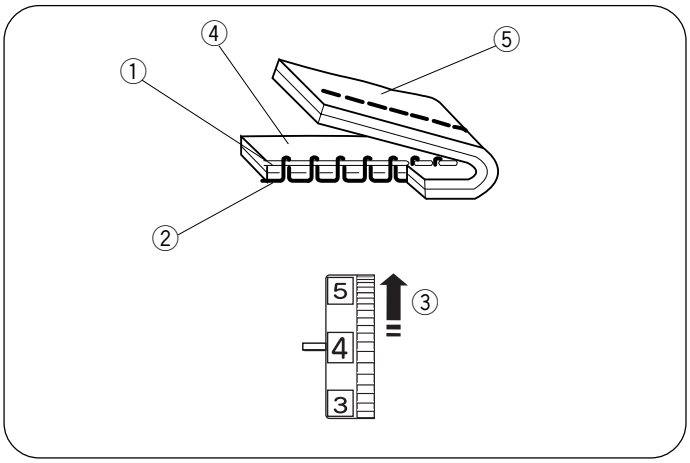

• **A linha está muito apertada**

① Linha da agulha (superior)
② Linha da Bobina (inferior)
③ Para afrouxar
④ Parte de cima do tecido
⑤ Parte de baixo do tecido

Se a linha da bobina estiver apertada aparece pela parte de cima do tecido. Gire o seletor para a tensão da linha mais baixa para afrouxar a linha.

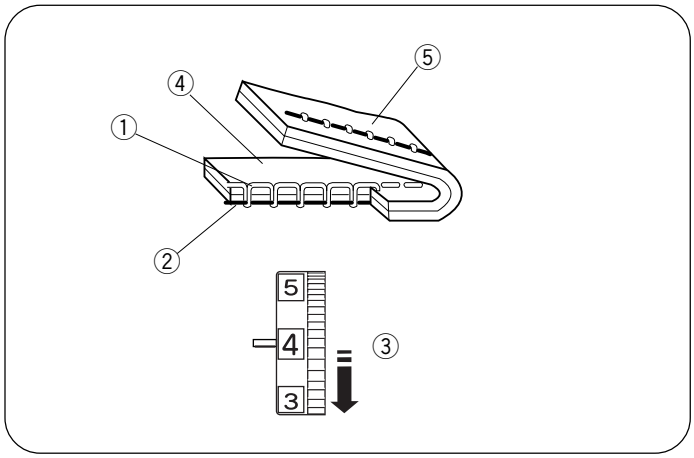

• **A linha está muito frouxa**

① Linha da agulha (superior)
② Linha da Bobina (inferior)
③ Para apertar
④ Parte de cima do tecido
⑤ Parte de baixo do tecido

Se a tensão da linha da bobina estiver frouxa aparece pela parte de baixo do tecido. Gire o seletor para um número mais alto de tensão para apertar.

Ajustando a tensão da linha da agulha para pontos Zigzag

Para um ponto zigzag ideal, a linha da bobina não aparecerá na parte de cima do tecido e a linha da agulha se verá ligeiramente na parte de baixo do tecido. Veja o aspecto correto nas ilustrações. Para igualar esta aparência, ajuste a tensão da linha da agulha.

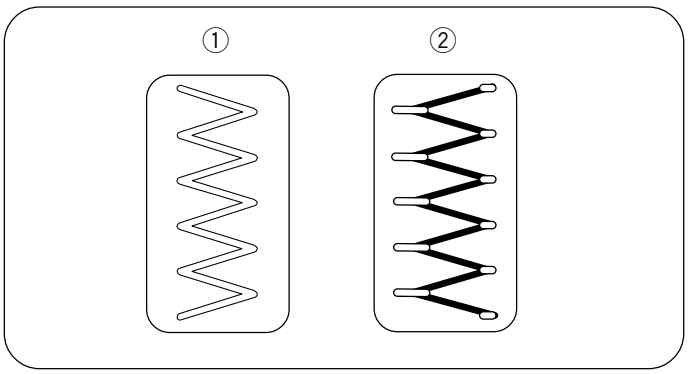

• **Tensão correta**

① Parte de cima do tecido
② Parte de baixo do tecido

Reduza o mínimo de linha da agulha visível na parte de baixo do tecido sem que enrugue de forma excessiva fazendo com que a linha da bobina possa ser vista acima do tecido. Os resultados podem variar de acordo com o tecido, linha e condições de costura.

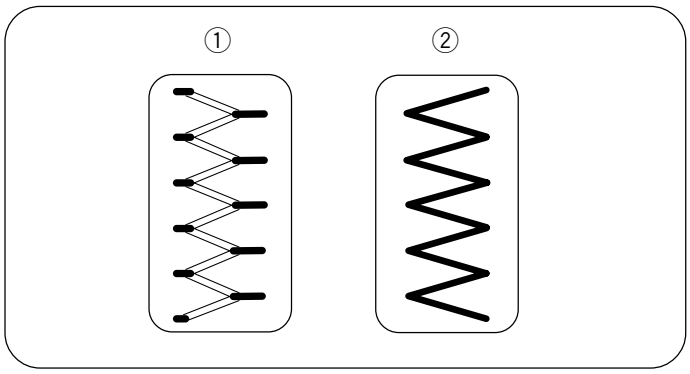

• **A linha está muito esticada**

① Parte de cima do tecido
② Parte de baixo do tecido

As esquinas de cada zigzag ficarão muito esticadas e amontoadas na parte de cima do tecido.

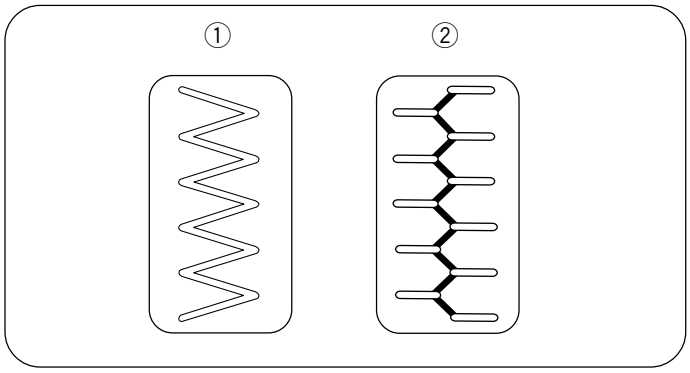

• **A linha está muito frouxa**

① Parte de cima do tecido
② Parte de baixo do tecido

O canto de cada ponto do zigzag puxa junto no lado avesso de cada tecido.

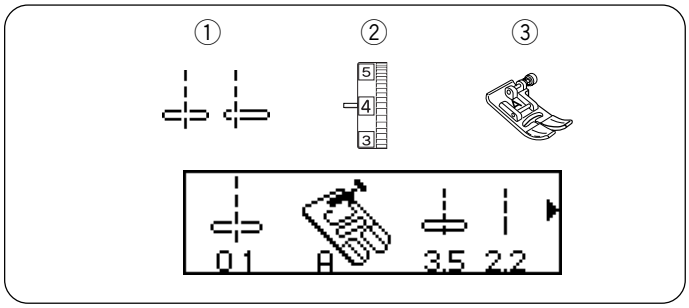

SEÇÃO III. COSTURA BÁSICA

Ponto reto

① Padrão do ponto: 01 ou 11
② Tensão da linha da agulha: 2 a 6
③ Calcador: Calcador para zigzag: A

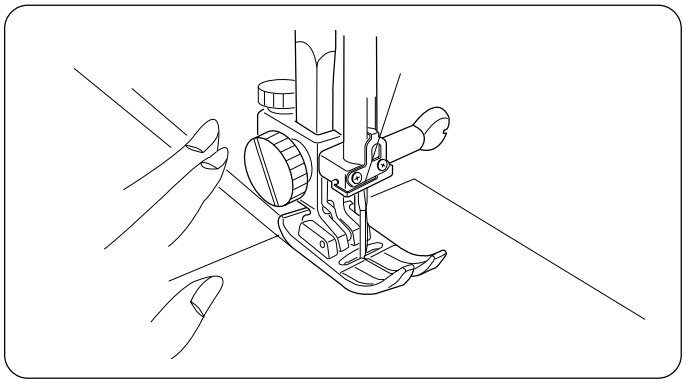

• **Começando a Costurar**
Levante o calcador e posicione o tecido junto às linhas de guia na placa da agulha (1,6 cm). Abaixe a agulha ao ponto aonde queira começar a costura. Abaixe o calcador e passe a linha por trás e embaixo. Pise no pedal de controle. Guie o tecido com cuidado ao longo da guia de costura deixando que a tela avance somente de forma natural.

CUIDADO: Não coloque os dedos perto do calcador enquanto guiar o tecido. O parafuso da braçadeira da agulha poderá golpear e machucar seus dedos.

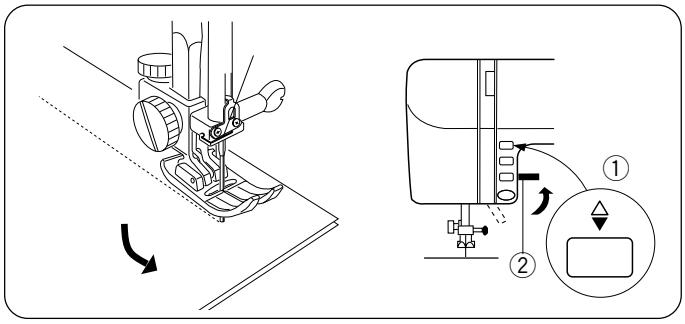

• **Mudando a direção da Costura**
Pare a máquina e abaixe a agulha até o tecido pressionando o botão de subida/descida da agulha. Levante o calcador. Gire o tecido em torno da agulha para mudar a direção da costura como desejar. Abaixe o calcador.
① Botão de subida/descida da agulha.
② Alavanca de elevação do calcador.

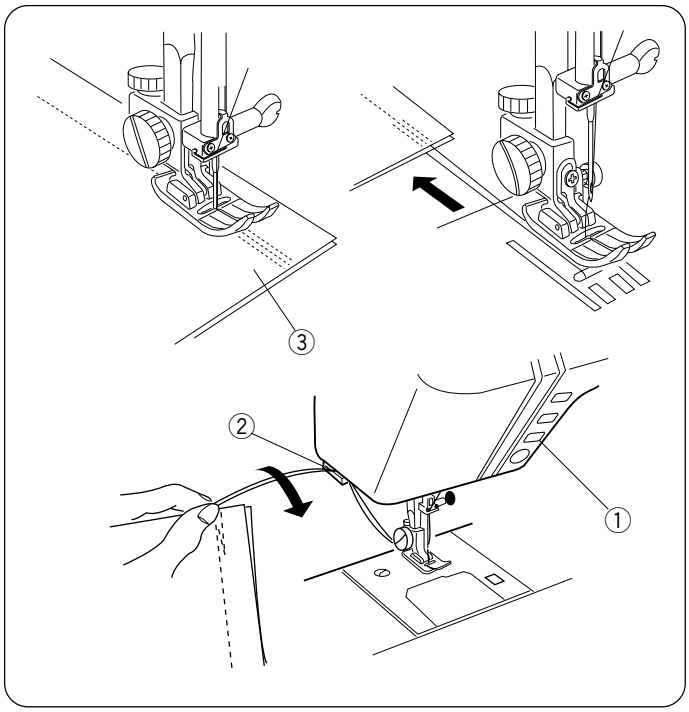

• **Terminando a Costura**
① Botão de Retrocesso da costura
② Cortador de linha
③ Tecido

Para finalizar a costura, pressione o botão de retrocesso e costure uns pontos para trás.
Levante o calcador. Retire o tecido, corte a linha pela parte de trás com o cortador de linha. Ao cortar a linha, ficará um restante de linha adequado para começar uma nova costura.

— Quando o ponto 02 ( ) for selecionado, a máquina costurará automaticamente uns pontos para trás, ao iniciar uma costura e logo continuará costurando mais. Quando a costura estiver terminada na parte final do tecido, pressione uma vez o botão de ponto retrocesso. A máquina irá costurar quatro pontos atrás, quatro na frente e parará automaticamente.

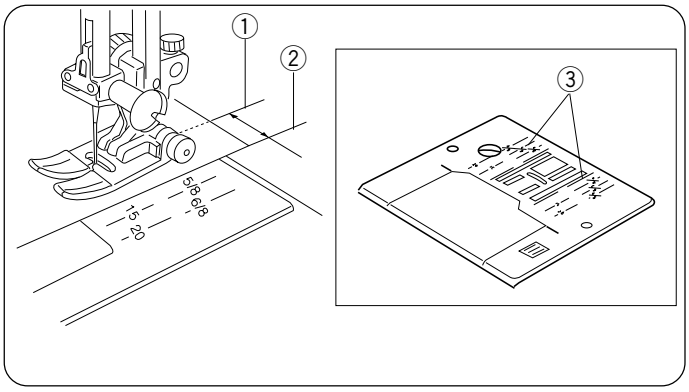

Usando o guia de Linha na Placa da agulha

① Posição baixa da agulha
② Borda do tecido
③ Guia de Linha

Os números na placa da agulha indica a distância entre o centro da posição agulha e a borda da tela. A distância das linhas é de 0,3 cm. E gravado em 3/8", 4/8˝, 5/8˝ e 6/8˝. As linhas em milímetros são de 5 mm de separação e se gravam em 10mm, 15 mm e 20 mm.

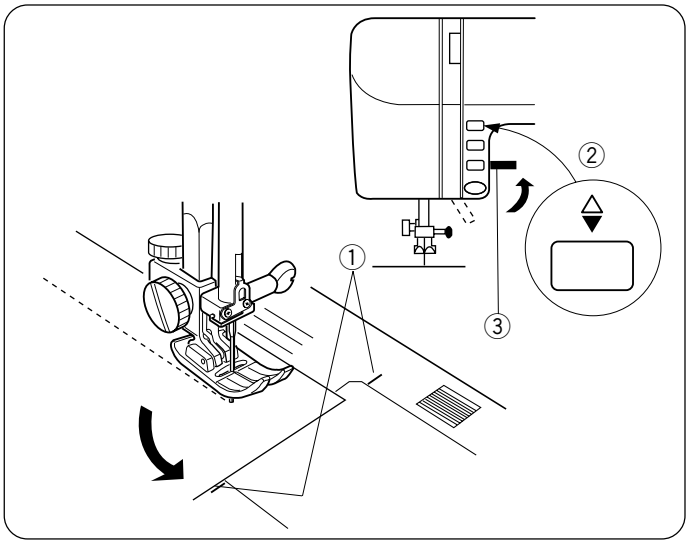

Girando os cantos

① Guia de cantos
② Botão de subida/descida da agulha
③ Alavanca de elevação do calcador

Girando uma esquina quadrada 1.6 cm desde a borda do tecido:

1. Pare de costurar quando a borda dianteira do tecido chegar no guia de cantos ①.
2. Abaixe a agulha pressionando o botão de subida/descida da agulha ② quando a borda do tecido estiver alinhado com o guia de cantos, como se mostra.
3. Levante o suporte de calcador ③ gire o tecido em 90º em sentido anti-horário.
4. Abaixe o calcador e comece a costurar em uma nova direção.

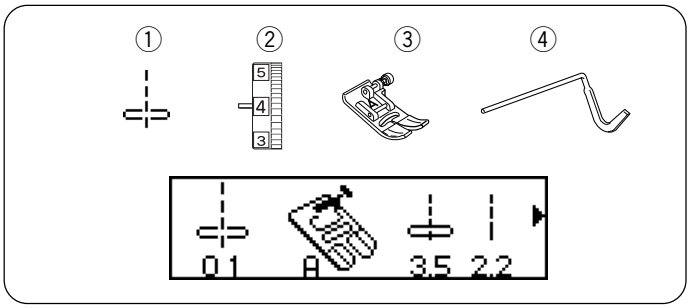

Guia de Costura

①	Padrão do ponto:	01
②	Tensão da linha da agulha:	2 a 6
③	Calcador:	Calcador para zigzag: A
④	Guia de Costura	

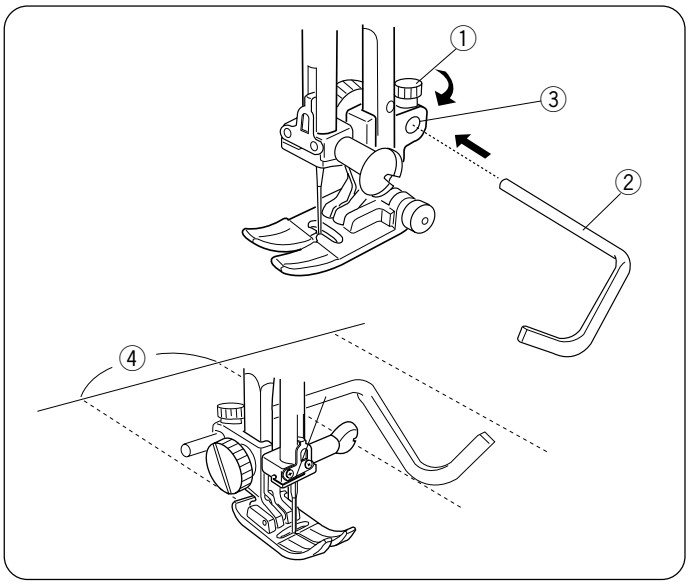

① Parafuso
② Guia de Costura
③ Abertura
④ Linhas de medição

O guia de costura lhe ajuda a costurar em linhas paralelas.

1 Afrouxe o parafuso do guia de costura ① na parte posterior do calcador como se mostra.
2 Encaixe o guia de costura ② até a abertura ③ debaixo do parafuso de acordo com a largura do ponto que deseja entre as linhas de medição.
3 Aperte o parafuso ①.
4 Costure levando o guia sobre a costura anterior à linha do ponto.

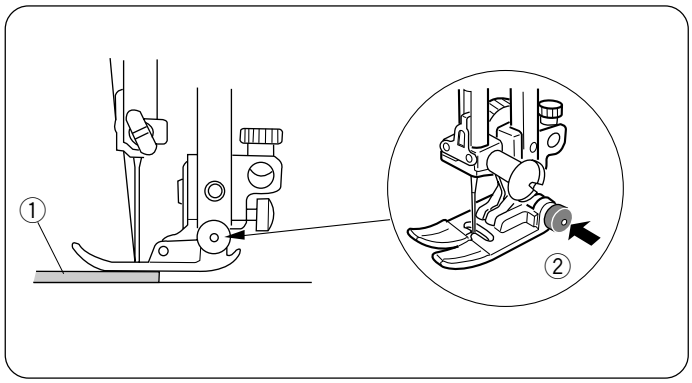

Costurando Tecidos Pesados

① Tecido
② Botão Preto

O botão preto w do calcador A fixará à posição horizontal se pressioná-lo antes de baixar o calcador. Isto assegura uma alimentação uniforme do começo da costura e ajuda a costurar mais camadas de tecidos, como por exemplo, ao costurar barra de calças jeans. Ao chegar a uma área mais grossa, abaixe a agulha e alce o calcador. Aperte e empurre o botão preto w, de modo que fique na posição horizontal, depois abaixe o calcador e continue costurando. Este botão se solta automaticamente depois de fazer alguns pontos.

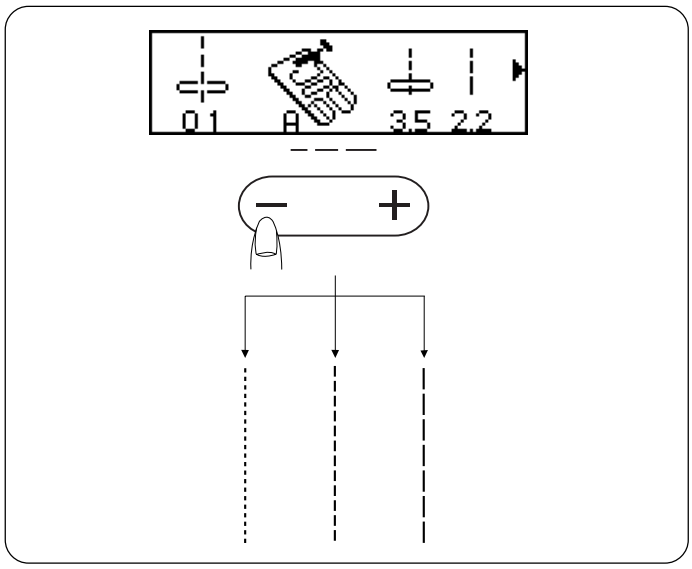

Ajuste manual de comprimento

Pressione a tecla “–” ou “+” para ajustar o comprimento do ponto.
Para diminuir o comprimento do ponto, pressione a tecla “–” .
Para aumentar o comprimento do ponto, pressione a tecla “+”.
O comprimento do ponto programado é adequado para a maioria dos tipos de costura que você pode precisar. Sem impedir, você pode mudar estes ajustes para acomodá-los a diferentes características de tecidos ou para obter efeitos desejados. Mantenha pressionada a tecla “–” ou “+” até poder ver na tela o ajuste que deseja.

* O comprimento dos pontos invertidos não pode ajustar-se a um comprimento superior a 0,3 cm.

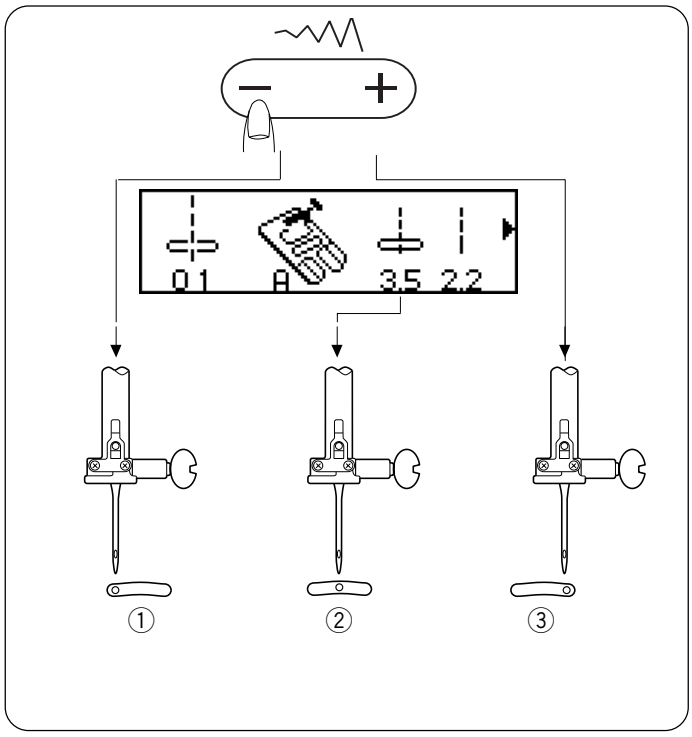

Como mudar a posição da Agulha

Estes ajustes ao são aplicados aos pontos retos de #1 a #3, #10, #11, #20, #30, #31 e #33 até #35.

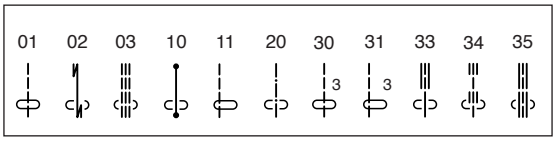

Quando seleciona os pontos para cima, poderá mover a agulha para a posição direita/esquerda. Ao apertar a tecla “–”, a agulha se moverá para a esquerda e a tecla “+” se moverá para a direita.

① Esquerda (0.0)
② Centro (3.5)
③ Direita (7.0)

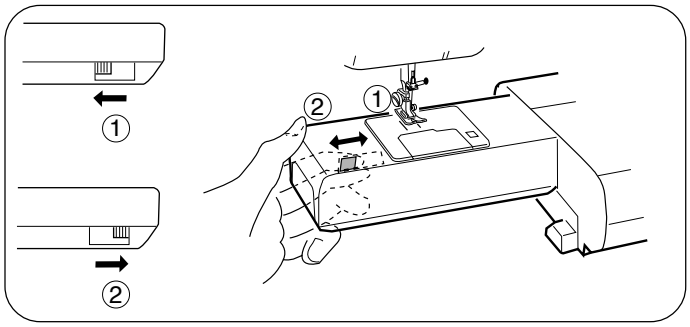

Subindo ou Descendo o transporte

A alavanca de comando para os dentes de transporte está abaixo do braço livre colocado na parte inferior da máquina.

① Para baixar os dentes de transporte empurre a alavanca de comando na direção indicada pela seta como se mostra na figura.

② Para subir os dentes de transporte empurre a alavanca de comando na direção indicada pela seta como se mostra na figura e gire o volante de mão até você. Os dentes de transporte devem estar elevados para as costuras normais.

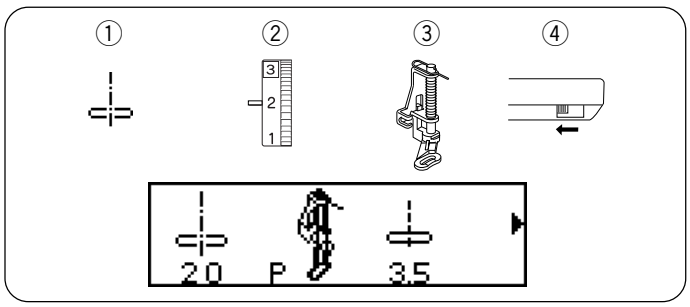

Alinhavo

①	Seletor de ponto:	20
②	Tensão da linha da agulha:	1 a 3
③	Calcador:	Calcador para cerzir: P
④	Dentes de transporte:	Baixados

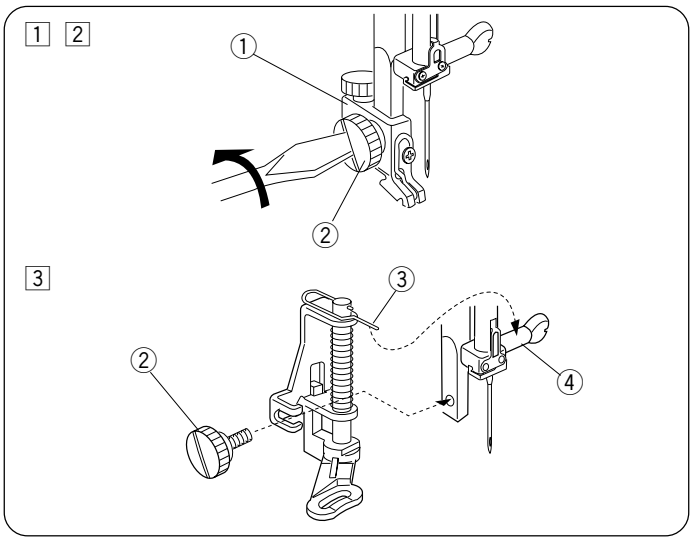

• **Instalação do Calcador**
① Suporte do calcador
② Parafuso
③ Passador
④ Parafuso de fixação da Agulha

1 Levante a agulha
2 Retire o suporte do calcador ① afrouxando o parafuso ②.
3 Instale o calcador na barra, colocando o pino de fixação no parafuso da agulha ③ sobre o imobilizador de agulha ④. Aperte o parafuso ② firmemente usando uma chave de fenda grande.

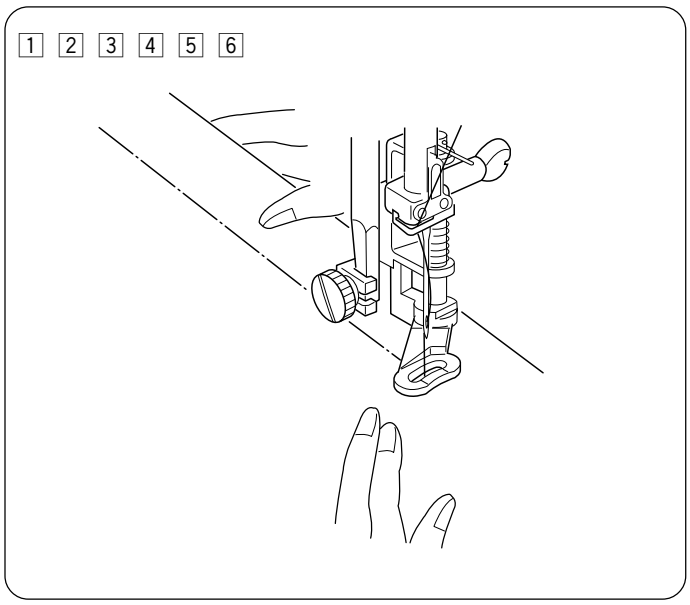

• **Maneira de Costurar**
1 Abaixe os dentes de transporte mudando a alavanca até a direita.
2 Coloque o eixo de equilíbrio de tensão da linha entre 1 e 3.
3 Coloque o tecido abaixo do pé e pressione duas vezes o botão de subida/descida para fazer com que a linha da bobina suba através do encaixe do calcador. Leve o tecido e a linha para trás. Abaixe o calcador.
4 Pressione o pedal de controle, a máquina para depois de cada ponto.
5 Mova o tecido para onde você queira o próximo ponto.
6 Repita os passos 4 e 5 para costurar. Depois de terminar de costurar, leve as linhas e o tecido para trás e corte os fios.

* Depois de costurar, coloque novamente retorne a tensão da linha no para posição “4” e suba os dentes de transporte, deslize a alavanca para a esquerda.

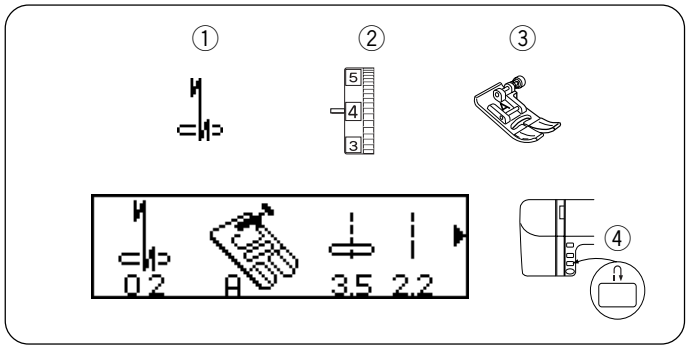

Ponto de arremate automático de 3 pontos

① Padrão do ponto: 02
② Tensão da linha da agulha: 2 a 6
③ Calcador: Calcador para zigzag: A
④ Botão de retrocesso automático de 3 pontos

Este ponto reverso pode ser usado para fixação emendas e pontos de reforço. Ao final das costuras, pressione o botão de inversão ④ uma só vez para que a máquina costure usando pontos de fixação automático e pare automaticamente.

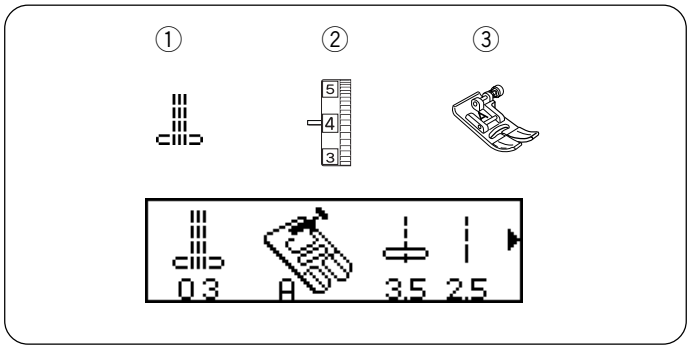

Ponto elástico triplo

① Padrão do ponto: 03
② Tensão da linha da agulha: 2 a 6
③ Calcador: Calcador para zigzag: A

Este ponto forte e resistente é recomendado nos casos onde a elasticidade e a força são necessárias a fim de assegurar conforto e durabilidade. Use-a para reforçar áreas como as costuras de entrepernas e axilas. Use-a também para fazer artigos como mochilas ou para obter um reforço adicional.

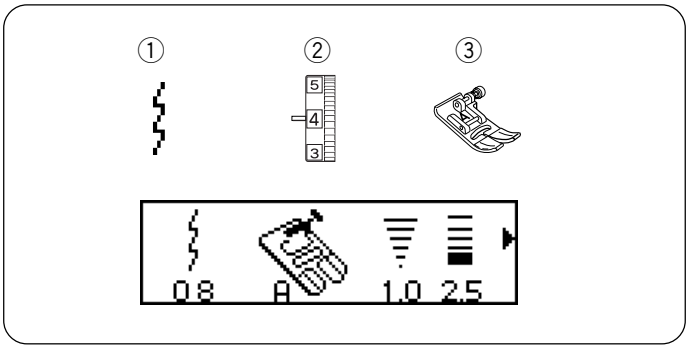

Ponto elástico

① Padrão do ponto: 08
② Tensão da linha da agulha: 3 a 6
③ Calcador: Calcador para zigza

Este é um ponto elástico estreito, projetado para eliminar o franzido em tecidos de malha e costuras enviesadas, permitindo que a costura fique completamente plana. Também pode ser usado para costurar e arrematar ao mesmo tempo ao trabalhar com tricot e chifón para um acabamento de costura fina e invisível.

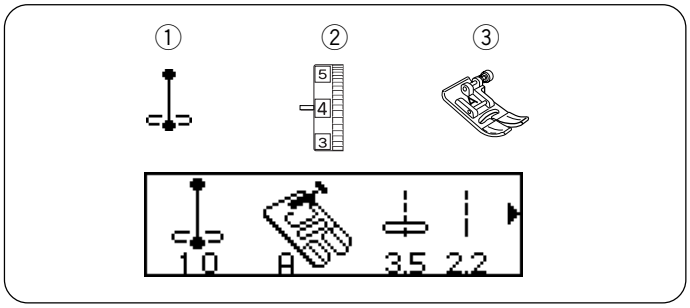

Ponto de Fixação Automático

① Padrão do ponto: 10
② Tensão da linha da agulha: 2 a 6
③ Calcador: Calcador para zigzag:A

Abaixe a agulha no lado direito do tecido e baixe o calcador. A máquina costurará 3 pontos de fixação no mesmo lugar e continuará costurando. Ao presionar o botão de arremate a máquina costurará várias vezes no mesmo lugar e depois deixará de costurar automaticamente.

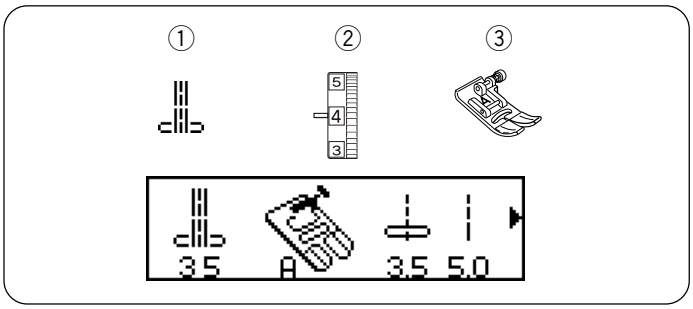

Ponto Escultura

① Padrão do ponto: 35
② Tensão da linha da agulha: 3 a 6
③ Calcador: calcador para zigzag: A

O ponto escultura é feito com um ponto para frente e um ponto para trás, e um quarto ponto para frente. Use o ponto escultura para dar uma aparência artesanal ao utilizar em roupas, jaquetas, macacão e pregas de jeans.

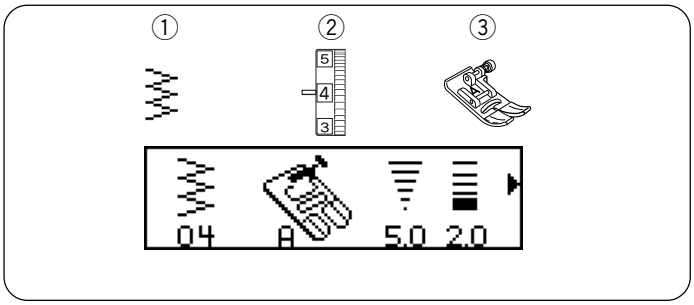

Ponto Zigzag

① Padrão do ponto: 04
② Tensão da linha da agulha: 3 a 7
③ Calcador: calcador para zigzag: A

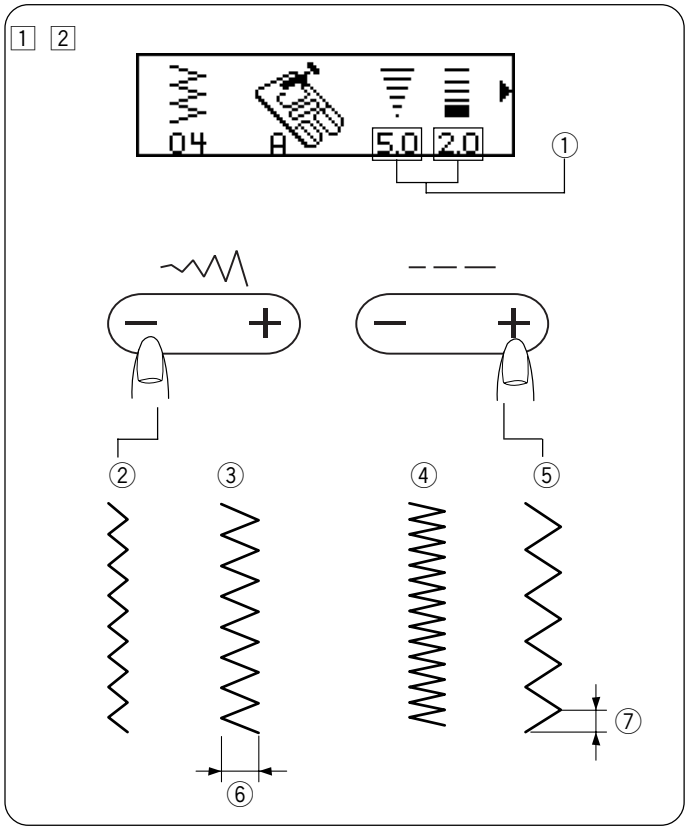

• Para mudar largura e comprimento

O ponto de ZigZag é útil para arrematar, aplicar, remendar, etc. Ao mudar a largura do zigzag, assegure-se de que a agulha esteja posicionada sobre o tecido.

1 Quando você seleciona o ponto, a exibição demonstra ajustes pré-programados do ponto 1. Pressione a tecla de largura do zigzag "+" ou "-", ou a tecla de comprimento "+" ou "-", para mudar manualmente a largura ou o comprimento do ponto.

2 Ao pressionar a tecla "+" ou "-", a largura e o comprimento mudarão de uma maneira correspondente.
① Ajustes programados do ponto
② Largura estreita (número menor)
③ Largura mais ampla (número maior)
④ Ponto mais denso (número menor)
⑤ Ponto mais separado (número maior)
⑥ Largura
⑦ Comprimento

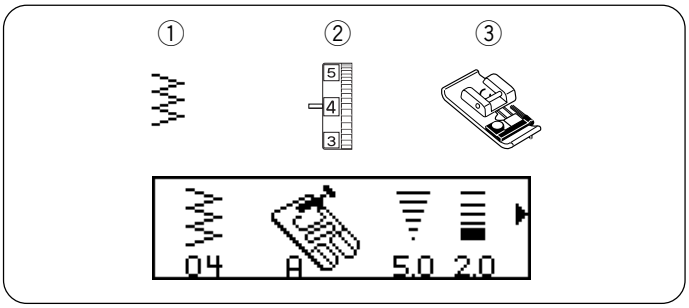

Ponto Zig Zag com guia

① Padrão do ponto: 04
② Tensão da linha da agulha: 3 a 7
③ Calcador: Calcador para costura: C

A variação do zigzag é muito útil para a criação de pregas e o acabamento de bordas para qualquer projeto de costura

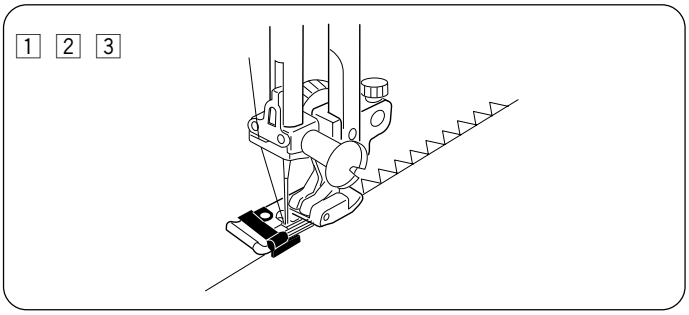

1 A saliência preta e arames guia no calcador de overlock mantêm a borda perfeita e o tecido reto.
2 Coloque o tecido de modo que os fios do guia toquem a borda. A máquina costurará sobre estes fios. O guia de arame manterá os fios de dentro soltos de modo que a agulha possa costurar entre eles.
3 Enquanto costura, assegure-se de que a borda do tecido encosta no guia.

NOTA: A largura do ponto deve estar ajustada entre 5.0 e 7.0. Recomenda-se usar a agulha de nr.11 para os materiais elásticos.

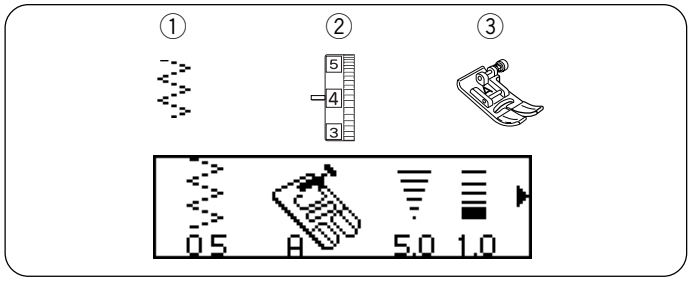

Ponto de tricot

① Padrão do ponto: 05
② Tensão da linha da agulha: 3 a 6
③ Calcador: Calcador para zigzag: A

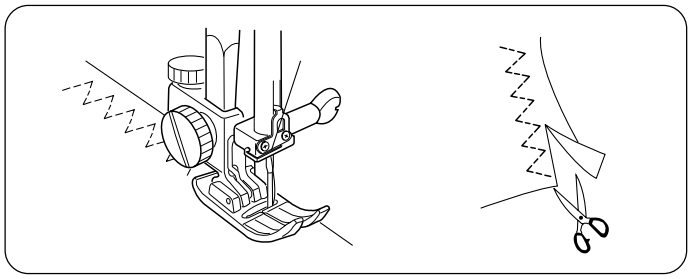

O ponto elástico é muito útil para a costura de tecidos que tendem a franzir. É excelente para colocar remendos e regular desgaste e cerzir.

Coloque o tecido de tal forma que possa costurar algo de 1,5cm da borda.

Depois de costurar recorte a margem que sobrou. Tenha cuidado para não cortar os pontos.

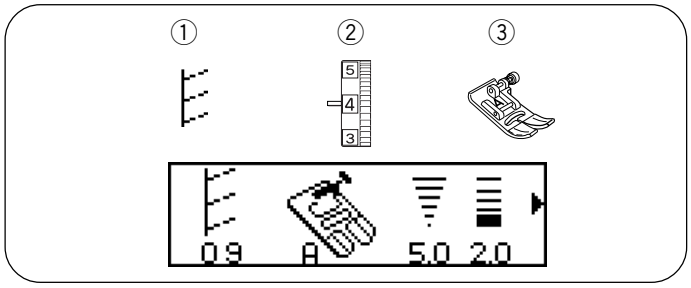

Ponto de Aplique Inclinado

① Padrão do ponto: 09
② Tensão da linha da agulha: 3 a 6
③ Calcador: Calcador para zigzag: A

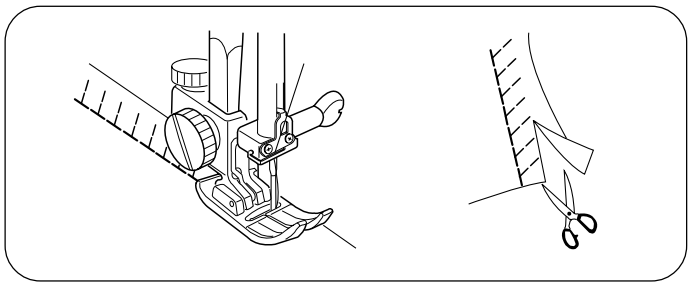

Coloque o tecido de tal forma que se possa costurar algo a 1,5cm da borda. Depois de costurar recorte a margem que sobrou.

Tenha cuidado para não cortar os pontos.

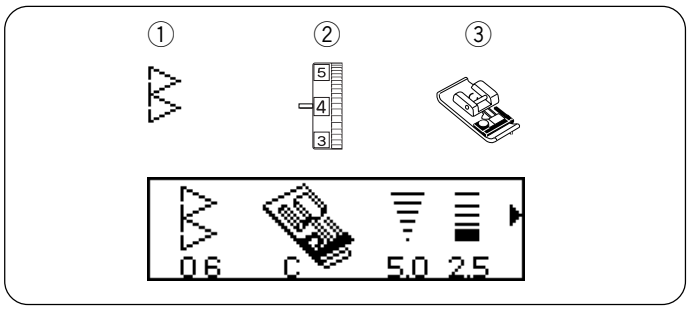

Ponto de Arremate

① Padrão do ponto: 06
② Tensão da linha da agulha: 3 a 7
③ Calcador: Calcador para costura: C

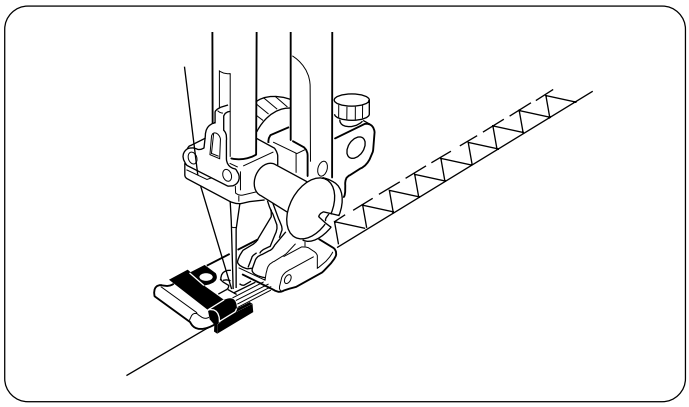

Este ponto combina os pontos reto e zigzag, usado na borda, para costurar e arrematar bordas com um só passo. Também é um ponto que proporciona elasticidade para tecidos elásticos, e acabamento em tecidos que desfia. Este ponto é ideal para unir bordas de 0,6 cm de tecidos medianos ou pesados quando desejar uma borda estreita. Coloque o tecido de modo que as bordas não costuradas encaixem no guia. Guie suavemente o tecido para que as bordas não costuradas toquem sempre o guia.

NOTA: A largura do ponto deve ser ajustado entre 5.0 e 7.0. Recomenda-se usar a agulha de nr. 11 para os materiais elásticos.

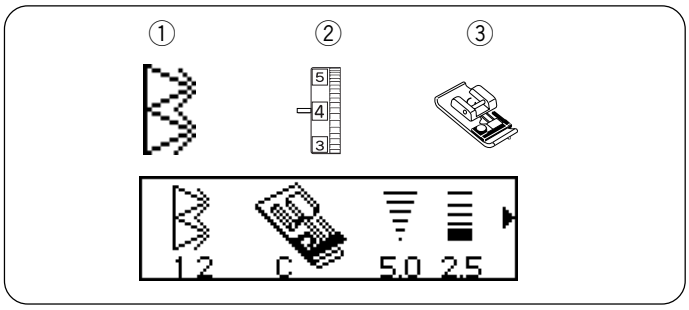

Ponto de Arremate II

① Padrão do ponto: 12
② Tensão da linha da agulha: 3 a 7
③ Calcador: Calcador para costura de ponto por cima: C

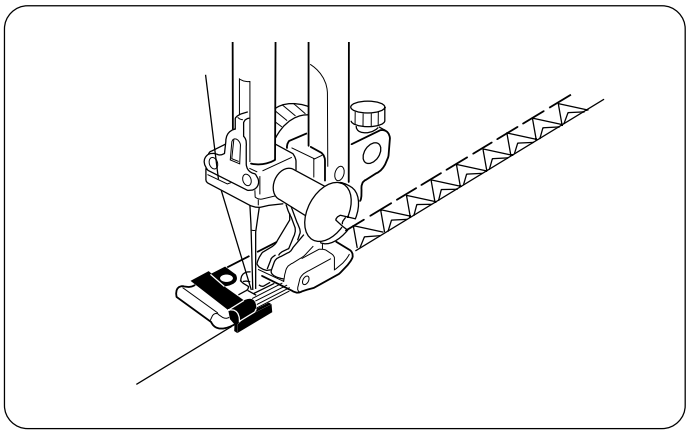

Pode usar este ponto para costurar tecido que tendem a enrugar excessivamente, como por exemplo tecidos elásticos. Costura simultaneamente duas filas de pontos de zigzag sobre a borda para evitar que se quebre as costuras. Ajuste a tensão da linha para que o fio da agulha e a linha da bobina mudem na borda do tecido.

NOTA:
A largura do ponto deve ser ajustado entre 5.0 e 7.0. Recomenda-se usar a agulha de nr. 11 para os materiais elásticos.

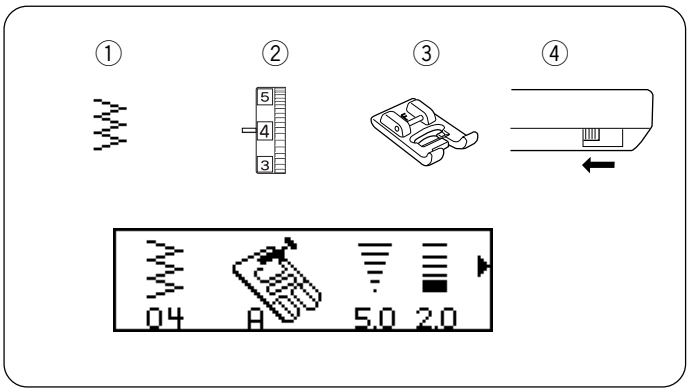

Costura de botões

① Padrão do ponto: 04
② Tensão da linha da agulha: 3 a 7
③ Calcador: calcador para ponto decorativo: F
④ Dentes de transporte: Abaixados

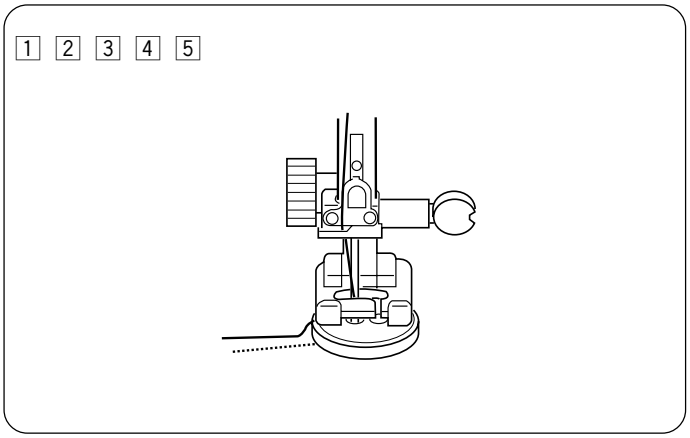

1 Alinhe os furos do botão com o encaixe horizontal do calcador.

2 Abaixe o calcador para pisar no botão.

3 Mova o volante com a mão até que a agulha steja sobre o botão.

4 Pressione a tecla de altura de ponto (+ o –) para que a agulha entre no furo esquerdo do botão.

5 Mova o volante com a mão até que a agulha entre no furo direito do botão. Se for necessário reajuste a largura do ponto.

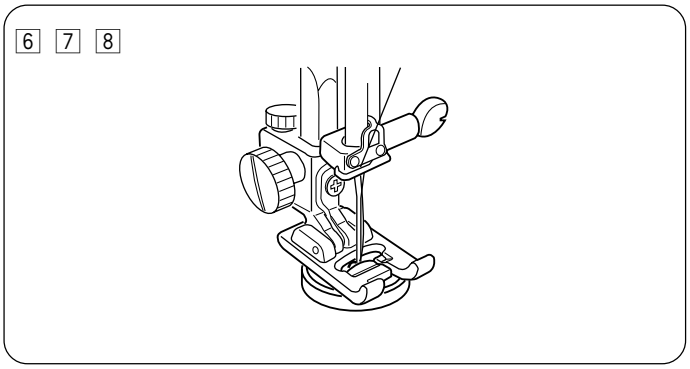

6 Costure vários pontos.

7 Ao terminar de costurar corte a linha deixando de 10 a 15cm de fio.

8 Passe esta linha na parte inferior do tecido e faça um nó.

* Os dentes de transporte devem voltar para costura normal depois de costurado.

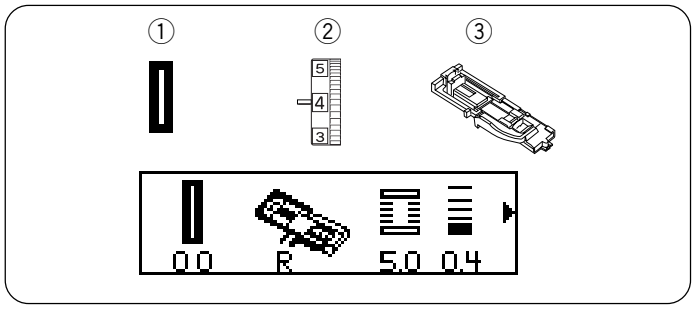

Caseados Automáticos

① Padrão do ponto: 00
② Tensão da linha da agulha: 1 a 5
③ Calcadr: Calcador para furos automáticos: R

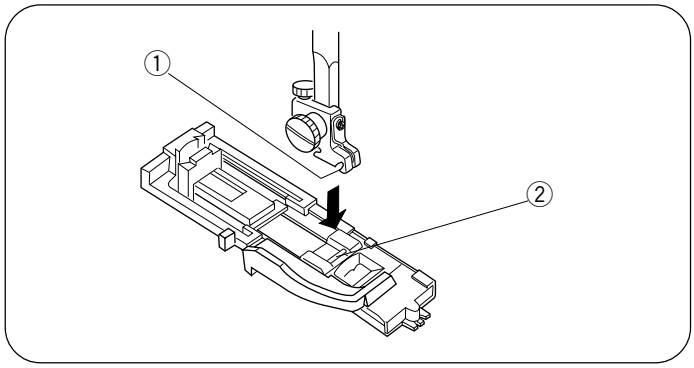

- **Preparação para costura**
  ① Encaixe
  ② Pino de Encaixe
  Coloque o calcador R para caseados automáticos.
  Assegure-se de que quando baixar a alavanca de elevação do calcador o encaixe enganche no passador

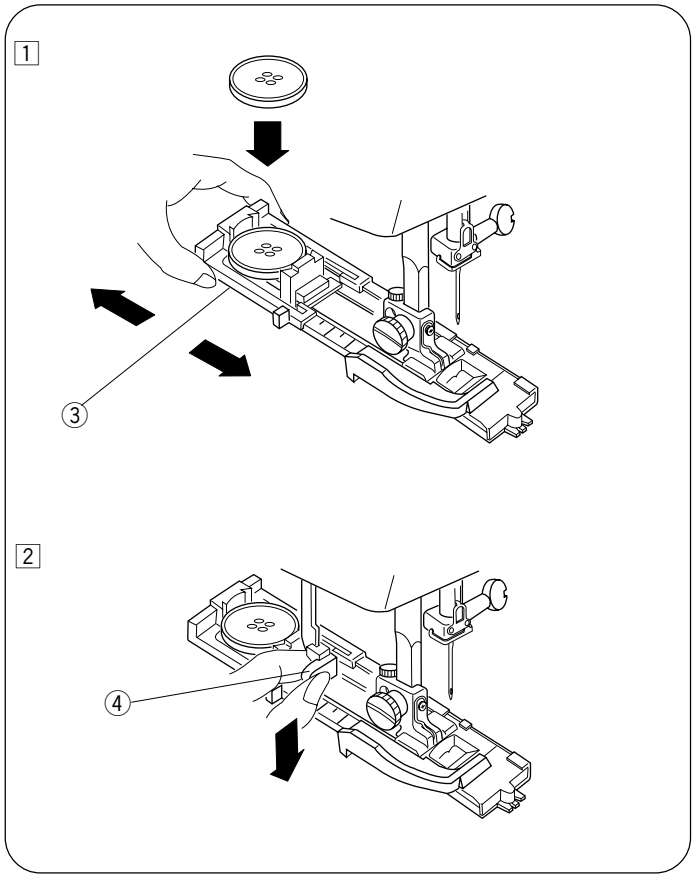

③ Alojamento do Botão
④ Alavanca do casesado

O tamanho dos caseados são automáticos colocando o botão na parte traseira do calcador.

No encaixe dos botões pode-se colocar botões de até 2,5 cm de diâmetro.

Antes de fazer o caseado na peça que desejar, pratique costurando um caseado em um pedaço de tecido qualquer para verificar os ajustes.

1 Puxe o encaixe do botão ③ para trás e coloque o botão na parte superior. Empurre firmemente o encaixe com o botão dentro.

2 Abaixe o sensor do caseado ④ até o limite.

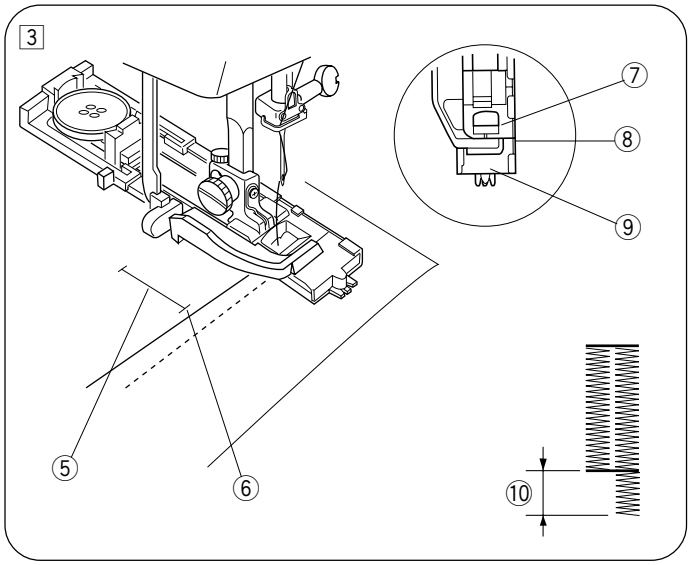

⑤ Marca para fazer os caseados
⑥ Ponto inicial
⑦ Deslizador
⑧ Não deve haver nenhuma abertura
⑨ Suporte de recurso
⑩ Diferença

3 Levante o calcador. Passe a linha da agulha através do encaixe da agulha no calcador. Insira o tecido embaixo do calcador e abaixe a agulha no ponto inicial do caseado. Se houver uma abertura ⑧ pode ocasionar diferenças no caseado como mostra na figura ⑩.

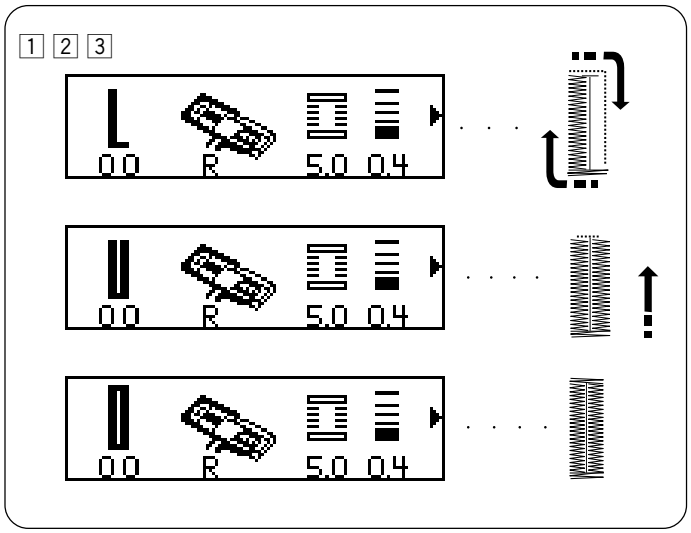

- **Começando a costurar**
  Após a costura do caseado, a máquina parará automaticamente.

1 A máquina costura primeiramente o caseado da esquerda automaticamente, depois a parte da direita.

2 Após feito o caseado a máquina para automaticamente, levante o calcador para fazer o próximo caseado.

3 Pressione o pedal para efetuar o próximo caseado.

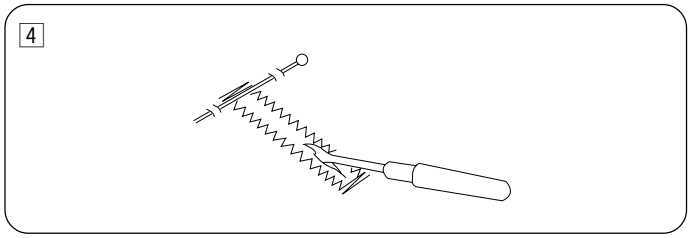

4 Remova o tecido e coloque um alfinete em cada extremidade do caseado para impedir um corte acidental Corte a abertura do caseado com o abridor de casa de botão.

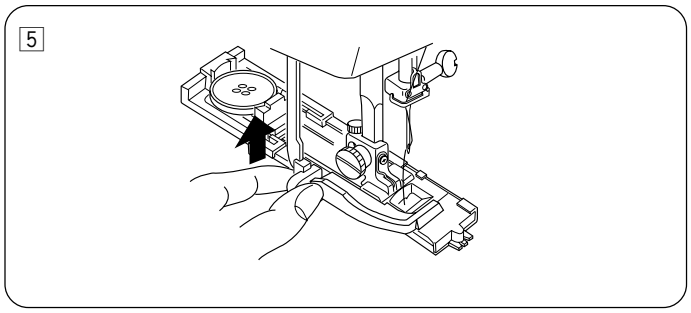

5 Quando estiver acabado, levante o sensor de caseado o mais alto possível.

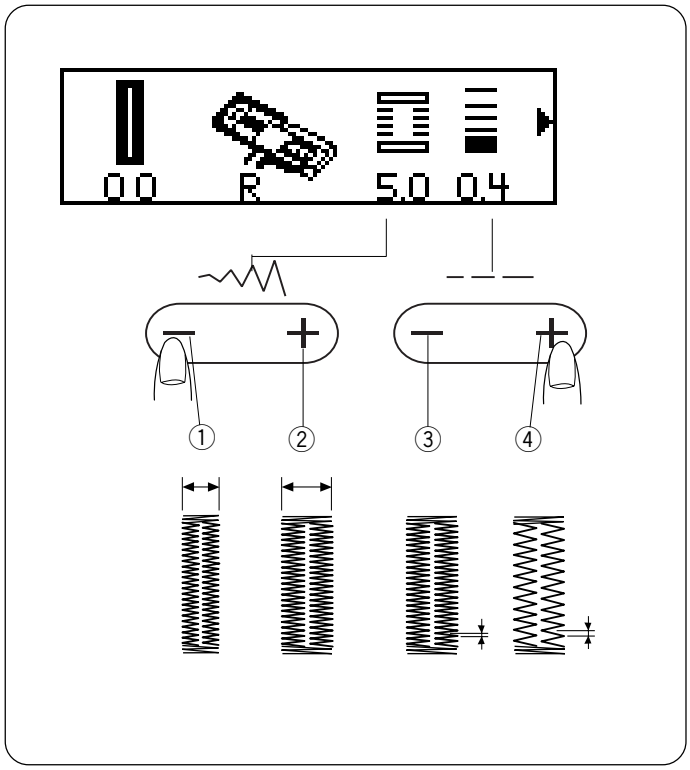

Ajustes de densidade e largura dos caseados

- **Para mudar a largura dos pontos**
  A largura dos pontos é controlada pelos botões de largura e comprimento. Larguras pré ajustadas dos caseados são: Caseado quadrado 5.0, para redondos 4.0, para caseado de olho 7.0, para caseado elástico 5.0 e para caseado de malha 5.0. Pressione as teclas “+” ou “–” para ajustar a largura de todos os pontos de caseado variando entre 2.5 a 7.0 dependendo da casa selecionada.
  ① Menor largura, pressionando a tecla “–”
  ② Maior largura, pressionando a tecla “+”
- **Para mudar a densidade do pon**
  O botão de densidade do ponto controla a densidade dos pontos. A densidade pode ser ajustada de 0.4 a 1.0, dependendo do tipo de caseado selecionado.
  Pressione as teclas “+” ou “–” para ajustar a densidade de todos os pontos de caseado de 0.2 a 1.2, dependendo do tipo de caseado.
  ③ Pontos mais densos pressione a tecla “–”.
  ④ Pontos menos densos pressione a tecla “+”.

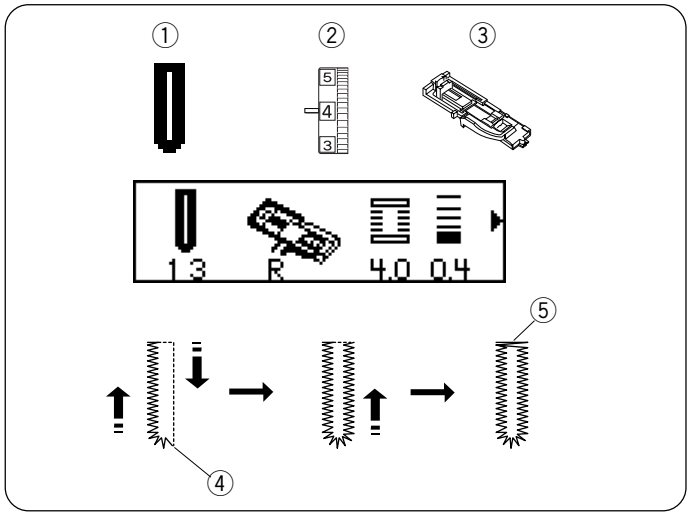

Caseado Redondo

①	Padrão do ponto:	13
②	Tensão da linha superior:	1 a 5
③	Calcador:	Calcador para furos automáticos: R
④	Ponto de início da costura	
⑤	Arremate	

* O procedimento de costura é o mesmo que os caseado automático.

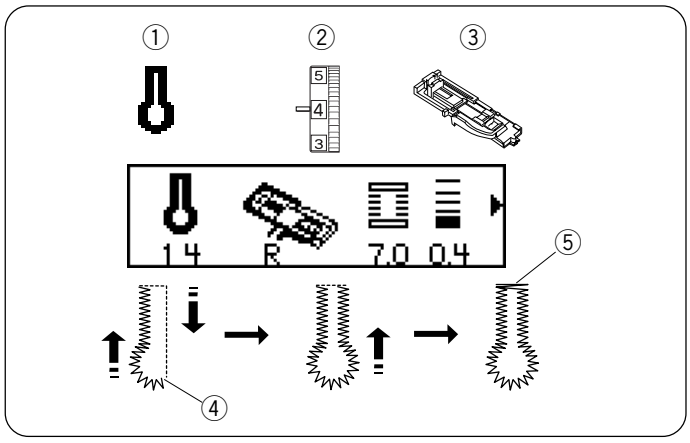

Caseado de Olho

①	Padrão do ponto:	14
②	Tensão da linha superior:	1 a 5
③	Calcador:	Calcador para caseado automático: R
④	Ponto de início da costura	
⑤	Arremate	

* O procedimento de costura é o mesmo que os caseado automático.

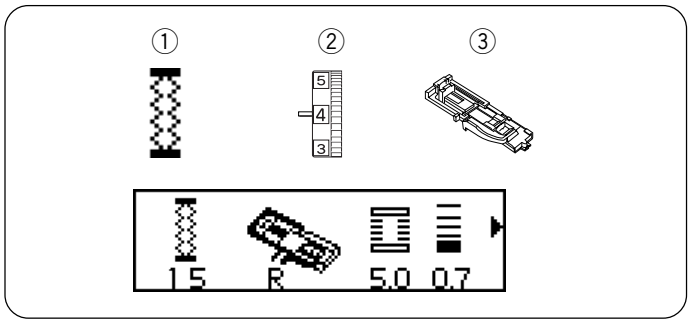

Caseado elástico

① Padrão do ponto: 15
② Tensão da linha superior: 1 a 5
③ Calcador: Calcador para caseados automáticos: R

* O procedimento de costura é o mesmo que o de caseados automáticos.

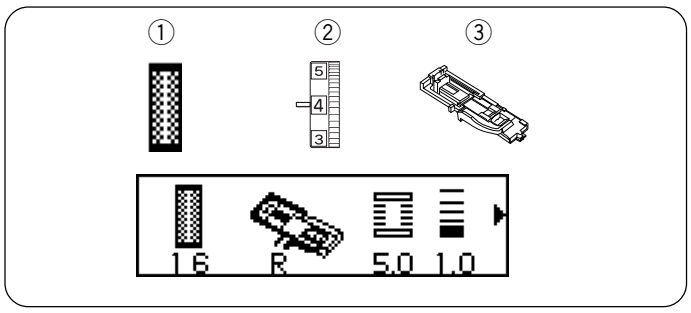

Caseado para malha

① Padrão do ponto: 16
② Tensão da linha superior: 1 a 5
③ Calcador: Calcador para caseado automático: R

* O procedimento de costura é o mesmo que o de caseado automático.

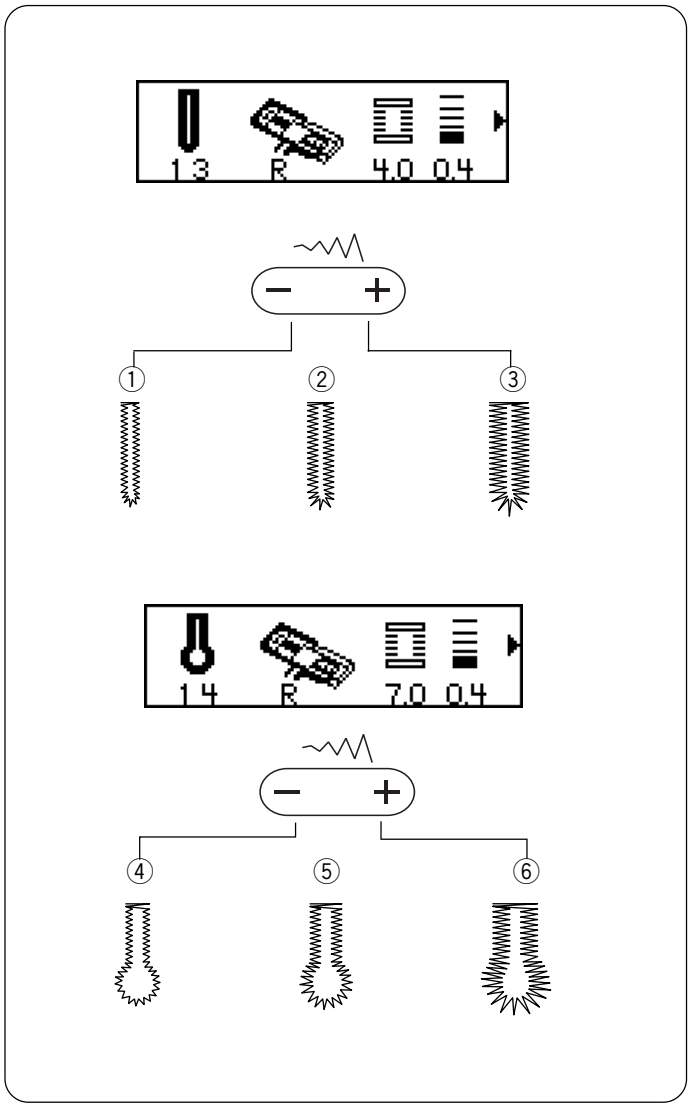

Ajustando a largura e a densidade dos caseados redondo, de olho, elástico e malha

- **Para mudar a densidade dos pontos**
  A densidade dos pontos podem ser ajustadas de 0.2 a 0.8 o mesmo do caseado automático

- **Ajustes de largura dos pontos no caseado redondo**
  Quando você pressiona a tecla do zigzag, a largura já é ajustada para caseado redondo. Pressione as teclas “+” ou “–” para ajustar a largura do ponto caseado de 2.5 a 5.5.
  ① Largura: 2.5
  ② Largura: 4.0
  ③ Largura: 5.5

- **Ajustes da largura do caseado de olho**
  Quando você pressiona a tecla do zigzag, a largura já vem ajustada para caseado de olho 7.0. Pressione as teclas “+” ou “–” para ajustar a largura do ponto caseado de 5.5 a 7.0.
  ④ Largura: 5.5
  ⑤ Largura: 6.0
  ⑥ Largura: 7.0

- **Ajustes da largura do caseado elástico**
  Quando pressionar a tecla de altura de zigzag, a altura pré-determinada é ajustada para 7.0. Pressione as teclas “+” ou “–” para ajustar a altura de todos os pontos dos furos de 2.5 a 7.0.

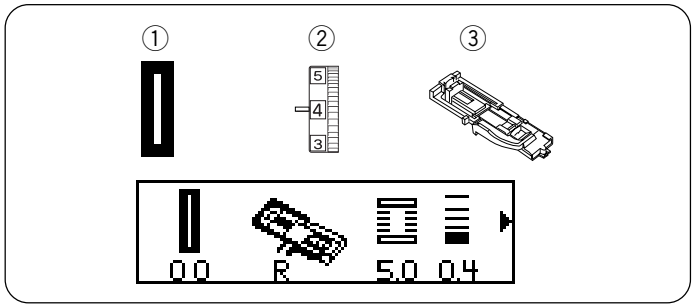

Costura da casa de botão com cordão

① Padrão do ponto: 00
② Tensão da linha superior: 1 a 5
③ Calcador: Calcador para caseados automáticos: R

1

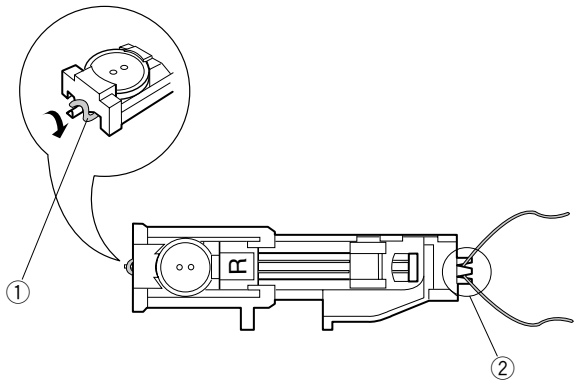

1 Use o mesmo procedimento que o caseado automático.
* Ajuste a largura do ponto de acordo com o cordão utilizado.
Com o calcador de caseado elevado, coloque o cordão no encaixe que se encontra na parte traseira do calcador.
Puxe o cordão até você por baixo, do calcador.
Enganche o cordão do laço na guia que se encontra na parte frontal do calcador para caseado automático para que fiquem tensionados debaixo do calcador.
Abaixe a agulha no ponto de começo do caseado e baixe depois o calcador.
① Enganche o cordão
② Guia

2

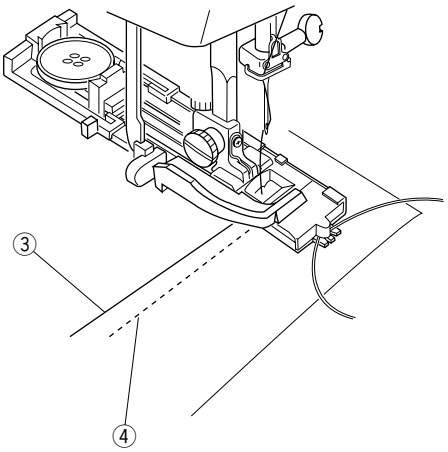

2 Pise no pedal de controle suavemente e costure o caseado.
Cada lado do caseado irá costurar sobre os cordões.
Retire o tecido da máquina e corte os fios de costura.
③ Linha da agulha (linha superior)
④ Linha da bobina (linha inferior)

3

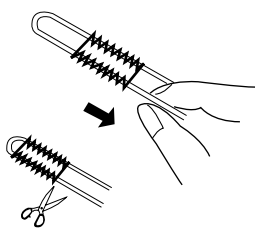

3 Retire do extremo esquerdo do cordão para apertá-lo.
Encaixe o extremo do cordão em uma agulha de mão, passe o cordão ao lado inferior do tecido e corte-o.

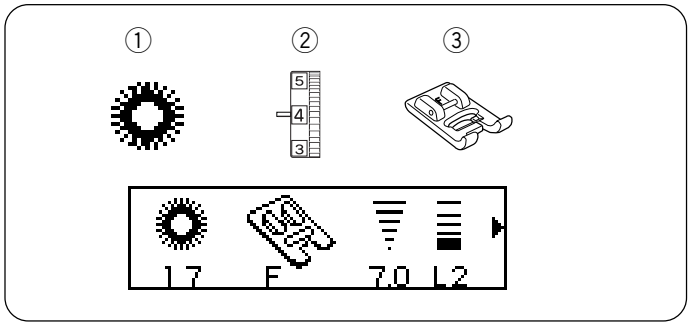

Ilhós

① Padrão do ponto: 17
② Tensão da linha superior: 1 a 4
③ Calcador: Calcador para pontos decorativos: F

Os ilhoses se utilizam para furo em cinto, boné, etc...

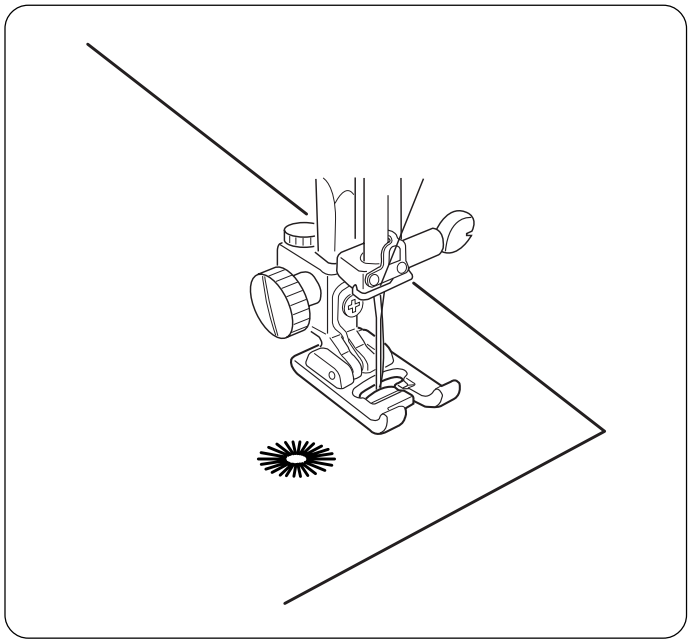

- **Para costurar**
  Encaixe o calcador para ponto decoratico (F). Pise no pedal para começar a costurar. A máquina parará automaticamente quando terminar. Abra o ilhós com um furador, perfurador ou uma tesoura com ponta.

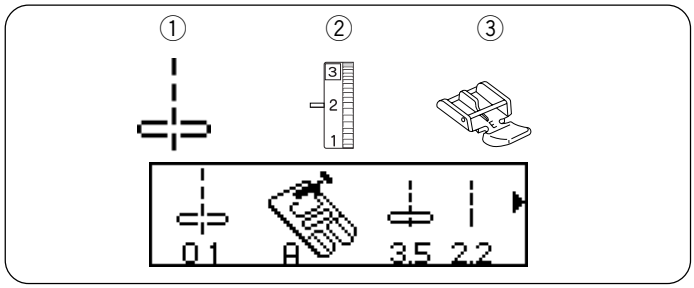

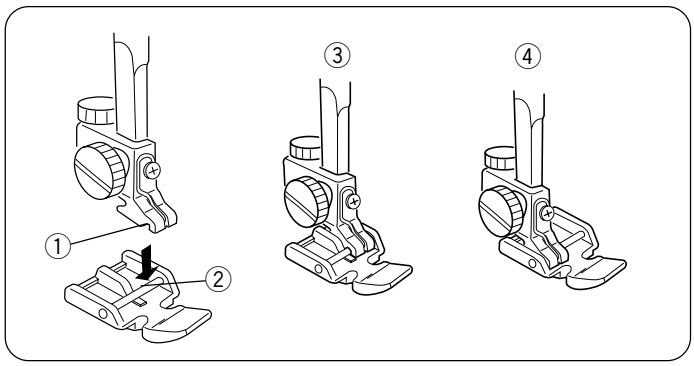

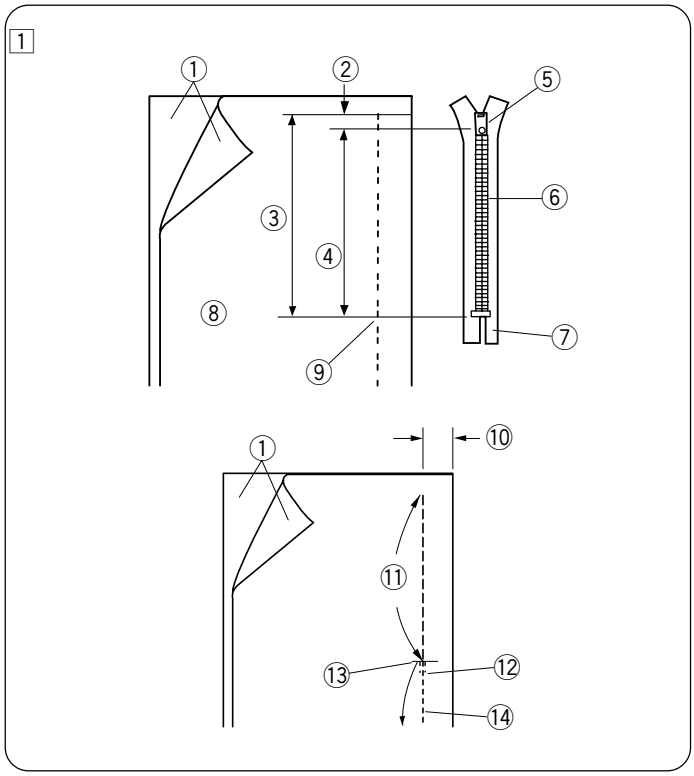

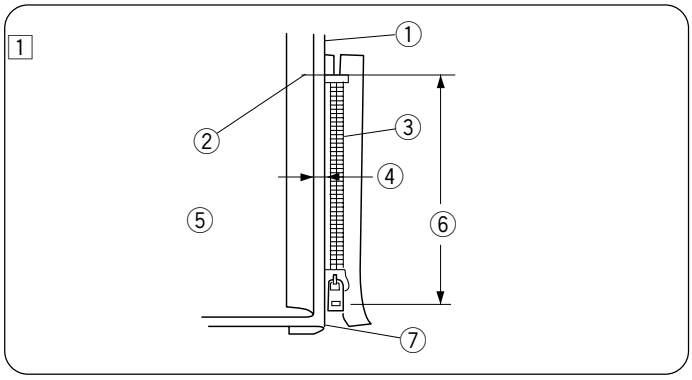

Aplicação de zíper

① Padrão do ponto: 01
② Tensão da linha superior: 2 a 6
③ Calcador: Calcador para zíper: E

- **Montagem do calcador para zíperes:**
  ① Encaixe
  ② Pino de encaixe
  ③ Para costurar o lado esquerdo
  ④ Para costurar o direit

- Monte o calcador para zíper com o pino do lado direito para costurar o lado esquerdo do zíper.
- Monte o calcador para zíper com o pino do lado esquerdo para costurar do lado direito do zíper.

- **Preparação do tecido**
  Acrescente 1 cm (3/8”) ao tamanho do zíper. Esta medida será o tamanho total da abertura.
  ① Direito do tecido
  ② 1 cm (3/8”)
  ③ Tamanho da abertura
  ④ Tamanho do zíper
  ⑤ Deslizador
  ⑥ Dentes do zíper
  ⑦ Cinta do zíper
  ⑧ Avesso do tecido
  ⑨ Fim da abertura
  Una os lados direitos do tecido e costure até o extremo da abertura do zíper, deixando uma margem de costura de 2cm. Volte o ponto para reforçar a costura. Alinhave ao longo da abertura do zíper com um comprimento de ponto 4.5
  ⑩ 2 cm (13/16”)
  ⑪ Abertura do zíper (alinhavado)
  ⑫ Pontos reforçado
  ⑬ Final da abertura
  ⑭ Costura

NOTA:
Afrouxe a tensão da linha a um (1) para o ponto alinhavado.

- **Para costurar**

1 Dobre para trás até a margem da costura superior para formar uns 0.3 cm (1/8") de borda. Coloque os dentes do zíper junto a dobra e use um alfinete para mantê-los no seu lugar.
① Tecido inferior
② Final da abertura do zíper
③ Dentes do zíper
④ 0.3 cm (1/8”)
⑤ Avesso do tecido superior
⑥ Tamanho da abertura
⑦ Dobra

Aplicação de zíper (continuação)

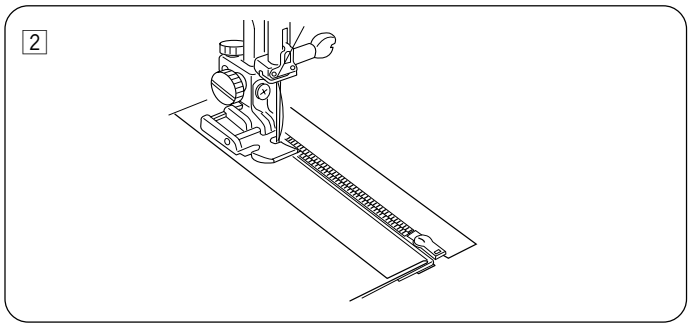

2 Monte o calcador com o encaixe do lado direito. Costure com todas as camadas desde o extremo da abertura do zíper, guiando os dentes do zíper para a borda do calcador.

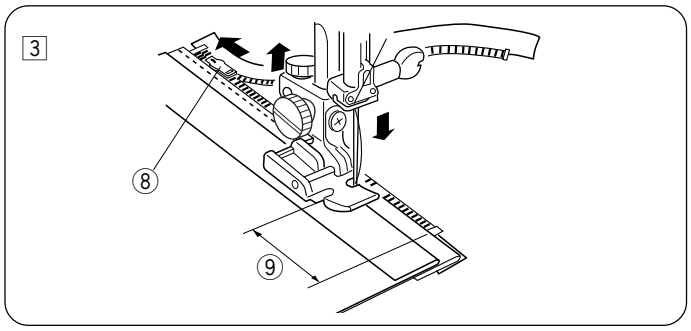

3 Pare a máquina 5 cm antes do calcador alcançar o deslizador do zíper. Abaixe a agulha no tecido e levante o calcador. Abra o zíper então, abaixe o calcador e costure o restante da costura.
⑧ Deslizador
⑨ 5cm (2˝)

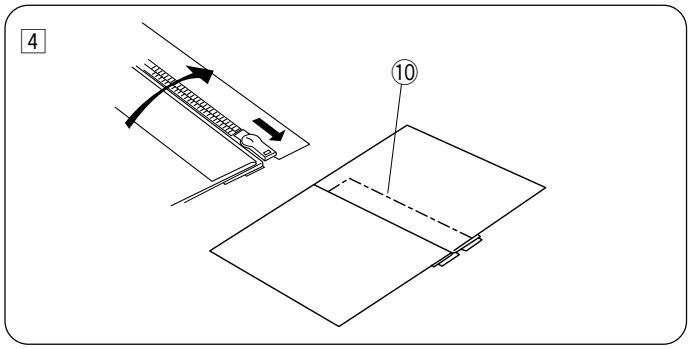

4 Feche o zíper e extenda o tecido superior em forma plana sobre o zíper. Alinhave para unir o tecido superior e o zíper.
10*Ponto alinhavado

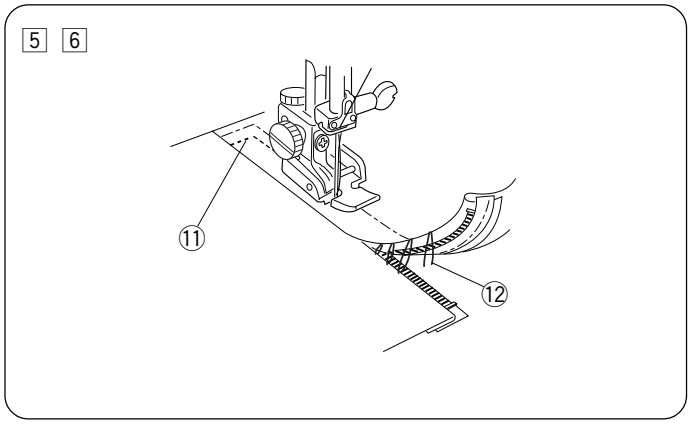

5 Retire o calcador para zíper e monte-o com o encaixe do lado esquerdo. Pesponte o extremo da abertura a 1 cm. Gire o tecido a 90º e costure ao redor do zíper.
⑪ Pesponto

6 Pare a máquina 5 cm antes do calcador alcançar o deslizador do zíper. Abaixe a agulha no tecido e levante o calcador. Retire os pontos de alinhavo.
⑫ Pontos de alinhavo

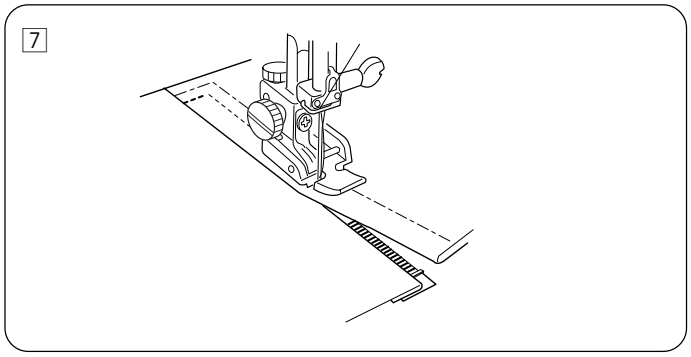

7 Abra o zíper, abaixe o calcador e faça os pontos restantes da costura. Ao terminar de costurar, retire os pontos de alinhavo do tecido supeior.

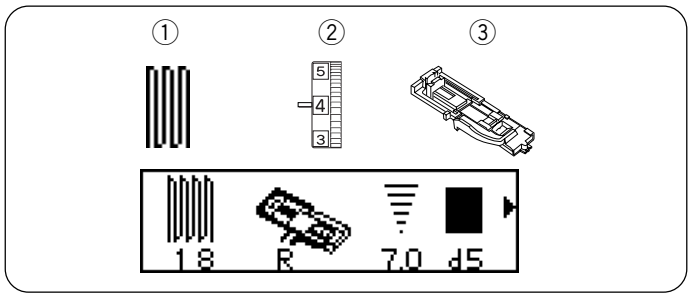

Cerzido

① Padrão do ponto: 18
② Tensão da linha superior: 3 a 6
③ Calcador: Calcador para caseado automático: R

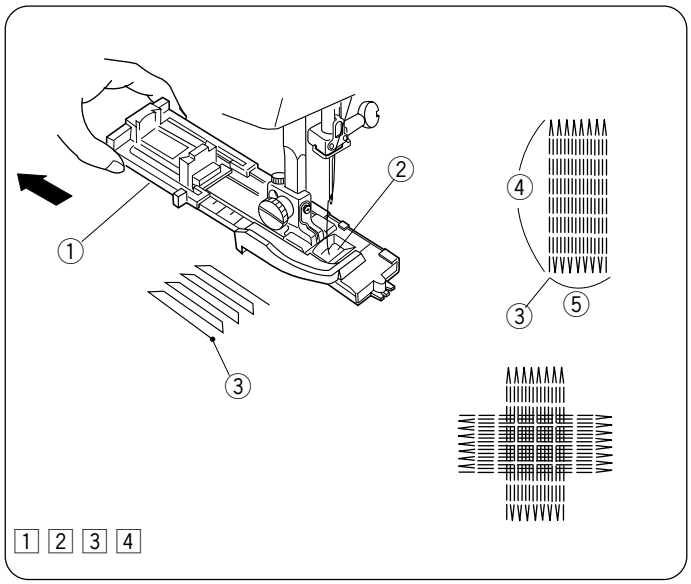

- **Para costurar**

1 Puxe o suporte do botão para trás.
2 Coloque o tecido embaixo do calcador. Pressione duas vezes o botão de subida/descida da agulha. Retire o tecido da esquerda para retirar o excesso de linha.
3 Abaixe o calcador. Pressione o pedal de controle. A máquina costura e e para automaticamente ao finalizar a costura.
4 Vire o tecido e retorne a costurar para reforçar a costura.
① Apoio do botão
② Agulheiro
③ Ponto inicial
④ 2cm
⑤ 0,7cm

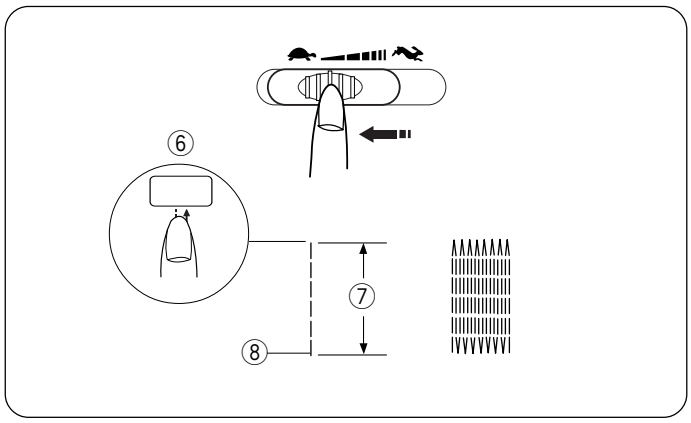

- **Para cerzido menor de 2 cm**
O tamanho do cerzido é variável. O comprimento máximo é de 2cm e a largura máxima é de 0,7 cm. Para pontos menores deixe em velocidade baixa. Serão feitos 4 pontos inicialmente. Depois, costure o comprimento desejado pressione o botçao de retrocesso da costura. Continue costurando até que a máquina pare automaticamente.
⑥ Botão de retrocesso
⑦ Comprimento desejado
⑧ Ponto Inicial

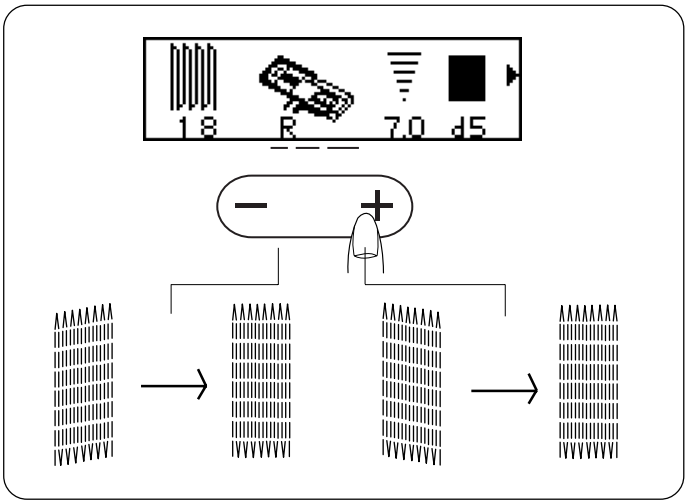

- **Para ajustar o formato do cerzido**
Se um lado do cerzido é mais alto que o outro, pressione a tecla de comprimento de ponto “+” ou “-” para ajustar. Quando você pressiona “+” ou “-” o, ajuste d5 indicará automaticamente. Pode-se ajustar a forma do cerzido pressionando a tecla “+” ou “-”, d1 a d9.

- **Para memorizar o ponto cerzido**
Ao costurar repetidamente um cerzido do mesmo tamanho para consertar um rasgo, pressione a tecla (MEM) e comece a costurar novamente.

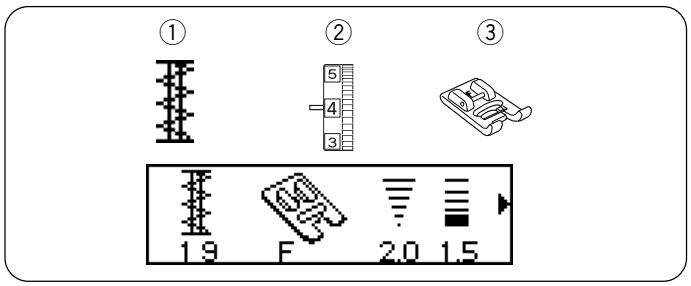

Travete

① Padrão do ponto: 19
② Tensão da linha superior: 3 a 6
③ Calcador: Calcador para pontos decorativos: F

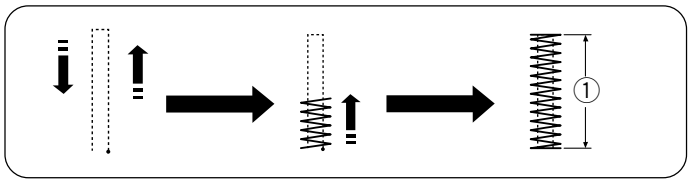

A máquina realizará automaticamente um travete de 1,5cm de comprimento.
① 1,5cm

* O travete é usado para reforçar bolsos, a zona de entrepernas e cinturas, que necessitam ter uma resistência especial.

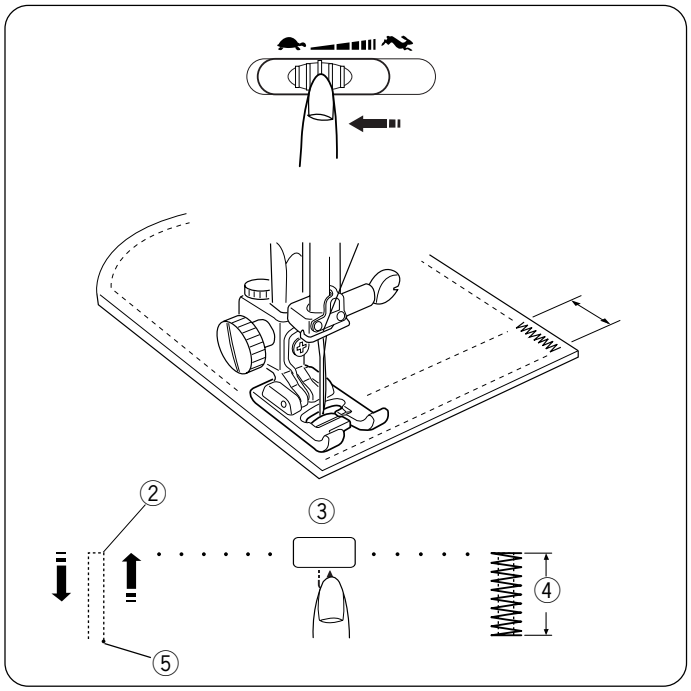

- Costura de travete curto
  Para costurar um travete de menos de 1,5cm de largura, mantenha a máquina em velicidade baixa. Costure o tamanho desejado **2** e pressione o botão de retrocesso **3**. A máquina registra o tamanho **4** desejado.
  ② Comprimento desejado
  ③ Botão de retrocesso
  ④ Comprimento do travete
  ⑤ Ponto inicial

- Costura de de travete do mesmo tamanho
  Para costurar outro travete do mesmo tamanho, basta reiniciar a máquina. Esta se desligará automaticamente quando acabar a costura.

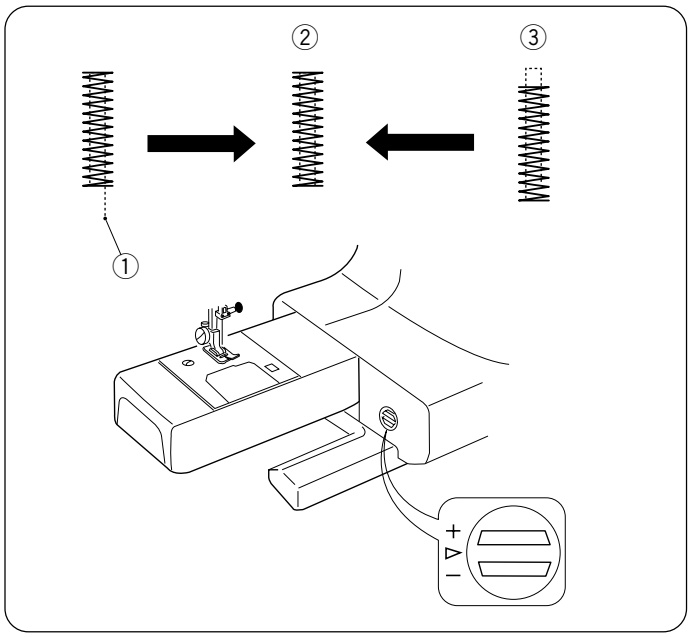

- Ajuste da uniformidade do ponto travete da barra
  Faça um teste no tecido para revisar seus ajustes.
  Se no alinhavo da barra estiver desajustada, ajuste o comprimento do ponto girando o eixo equilibrador da maneira seguinte.
- Se o ponto não resolve a posição inicial ①, gire o eixo equilibrador para “+” para corrigir ②.
- Se o ponto não resolve a posição final ③, gire o eixo equilibrador para “+” para corrigir ②.

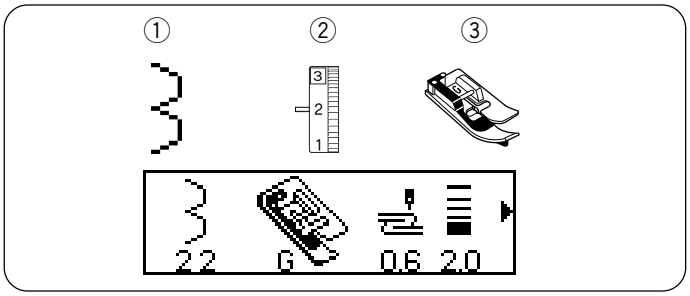

Costura Invisível

① Padrão do ponto: 22
② Tensão da linha superior: 1 a 4
③ Calcador: Calcador para ponto invisível: G

* Selecione o padrão 7 para os tecidos elásticos.

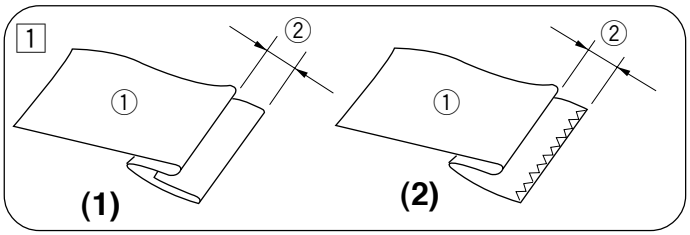

1 Dobre o tecido para fazer uma prega , como mostra a imagem.
① Avesso do tecido
② 0,4 – 0,7 cm
(1) Tecidos finos: Dobre 1 cm
(2) Tecidos de peso médio e grande: as bordas tem que serem arrematadas primeiro

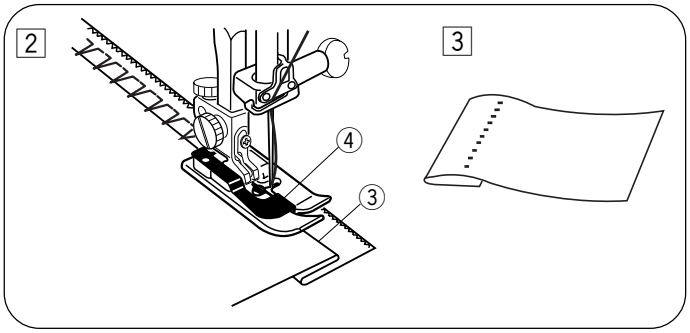

2 Coloque o tecido de forma que a prega vá para a esquerda do guia do calcador.
Abaixe o calcador. Ajuste a posição da agulha se necessário, costure ao longo do guia de tecido.
③ Duplo
④ Guia de calcadores

3 Abra o tecido, com a prega vá para a esquerda do guia de calcador. A costura do avesso do tecido é praticamente invisível.

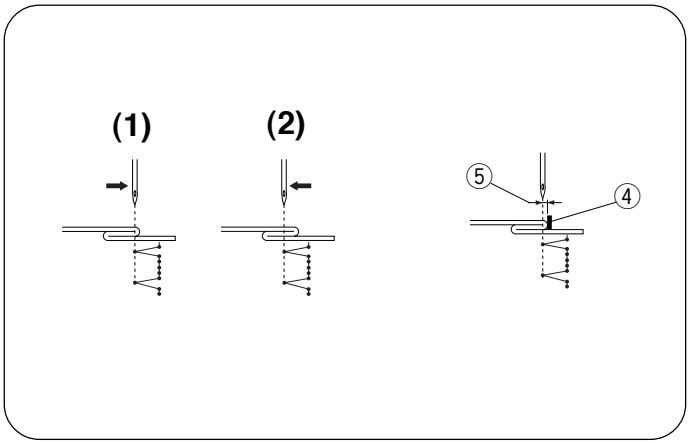

- **Ajustando a posição da agulha**

A posição da aguha pode ser ajustada pressionando a largura do ponto, de forma que a agulha perfure a borda dobrada do tecido quando se mova para a esquerda.

(1) Pressione a tecla "–" para mover a agulha para a direita
(2) Pressione a tecla "+" para mover a agulha para a esquerda.

A tela LCD mostra a posição esquerda da agulha, em sua guia em milímetros.
④ Guia
⑤ Posição esquerda de baixo da agulha

NOTA: A posição da agulha mudará, porém a largura do ponto se manterá constante.

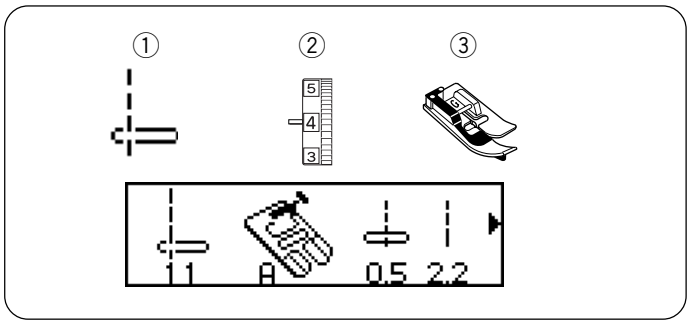

Arremate

① Padrão do ponto: 11
② Tensão da linha superior: 2 a 6
③ Calcador: Calcador para pontos invisíveis: G

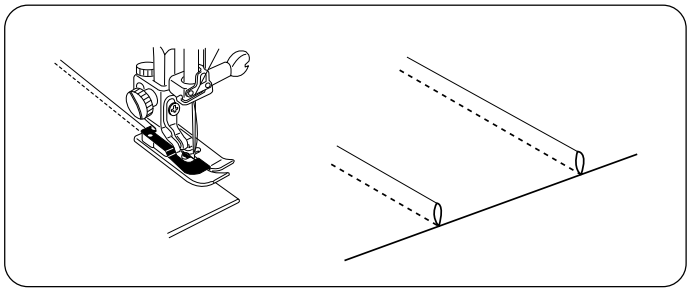

Dobre o tecido, juntando os lados. Coloque o tecido de modo que a dobra fique do lado de fora do quia do calcador. Baixe o calcador. Costure guiando a borda da prega ao longo da guia. Abra o tecido e empurre as dobras para um lado.

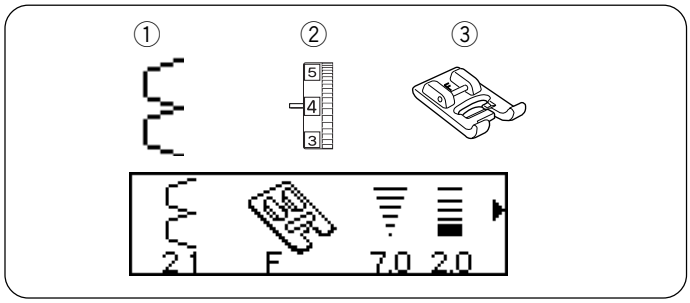

Alinhavo de concha

① Padrão do ponto: 21
② Tensão da linha superior: 6 a 8
③ Calcaodor: Calcador para pontos decorativos: F

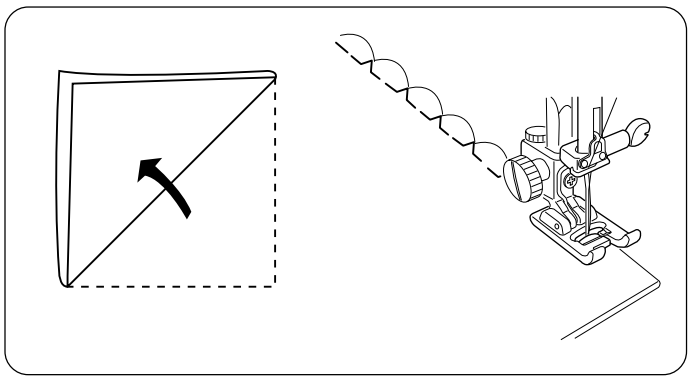

Use tecidos leves como tricô por exemplo. Dobre o tecido como mostrado e costure sobre a borda. Costure de tal forma que a agulha caminhe livre na borda dobrada e crie uma borda diferente.

Se quiser costurar os pontos de concha, deixe espaço entre eles de ao menos 1,5 cm. Se houver necessidade você poderá costurar com pontos em forma de concha em tecidos de seda.

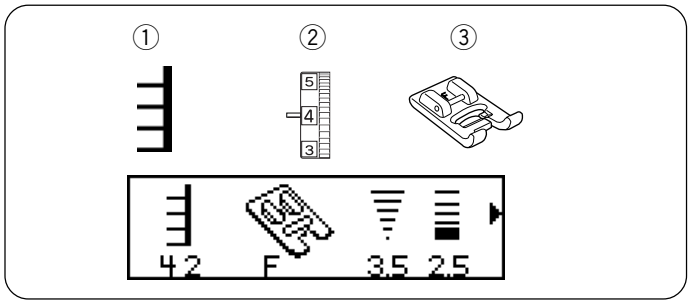

Aplique

① Padrão do ponto: 42
② Tensão da linha superior: 1 a 4
③ Calcador: Calcador para pontos decorativos: F

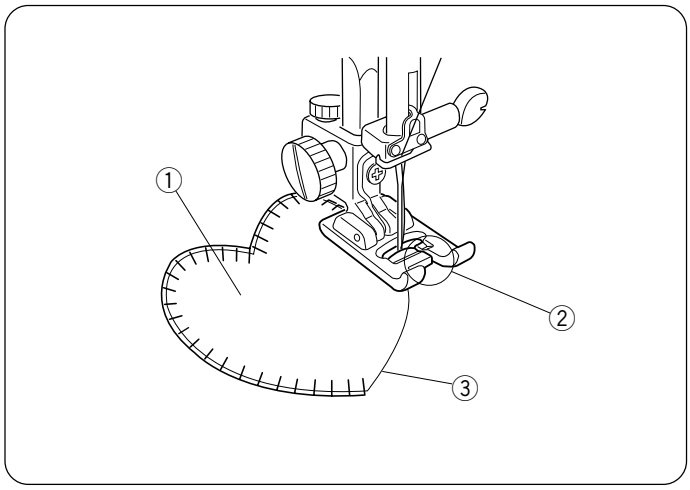

① Tecido para aplique
② Encaixe
③ Borda

O aplique é uma técnica usada para costurar traços de tecido sobre um tecido diferente e aumentar o estilo do desenho. Pode-se agregar dimensão, textura, realinhando ligeiramente todo o desenho ou parte do mesmo. Esta máquina tem diferentes padrões que se podem utilizar para técnicas de aplique. Neste tipo de aplique, as bordas são dobradas para dentro. Primeiro corte o projeto de aplique em um papelão. Em seguida coloque o papelão no tecido. Corte o tecido ligeiramente maior que o papelão e pressione para moldar o desenho.
Remova o cartão, fixe o aplique no lugar e costure, usando o calcador F em toda borda do aplique.

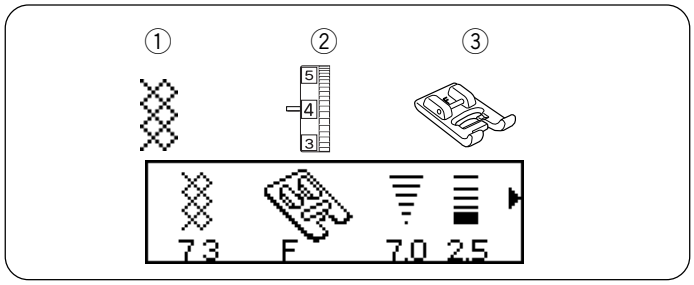

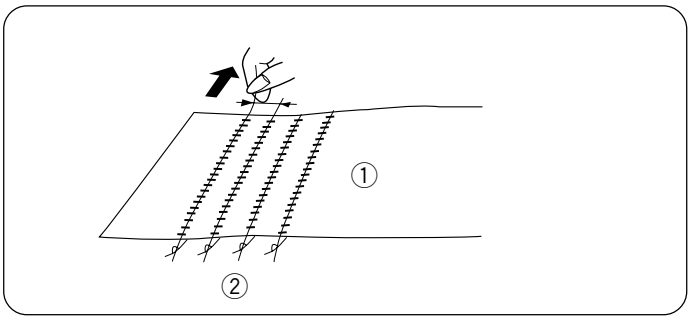

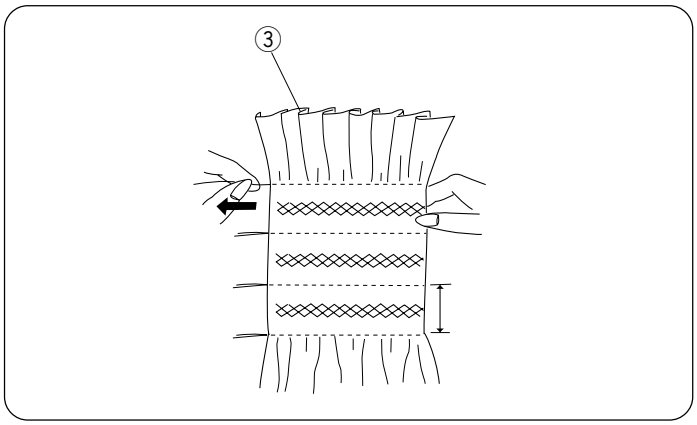

SEÇÃO IV. COSTURA DECORATIVA

Ponto Colméia

① Padrão do ponto: 73
② Tensão da linha superior: 3 a 6
③ Calcador: Calcador para pontos decorativos: F

* Também pode utilizar os pontos (79 e 80).

NOTA:
Afrouxe a tensão da linha da agulha para facilitar o franzido.

- **Para costurar**
  ① Parte de cima da tela
  ② Borda

Este é um ponto decorativo delicado, empregado em roupas de crianças ou blusas de senhoras. Escolha um tecido macio como a cambraia. Corte o tecido três vezes maior e mais largo que o necessário para o projeto. Ajuste o comprimento do ponto “4” e costure linhas paralelas de pontos retos, com uma separação entre eles de 1.0cm na zona que deseja franzir. Junte os fios ao longo da borda ②. Retire a linha da bobina pelo extremo separados para ③ distribuir uniformemente os franzidos e assegure os fios. Costure com os pontos decorativos que deseje entre as linhas franzidas. Retire as linhas de pontos retos que mantinham o franzido.

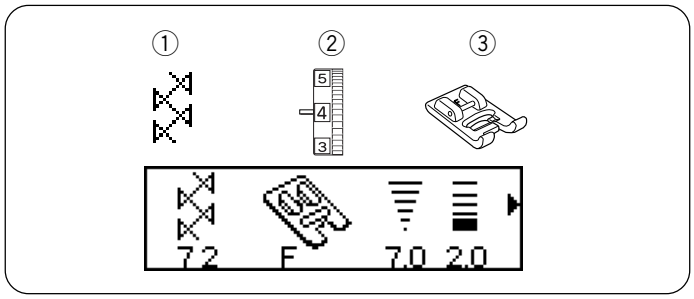

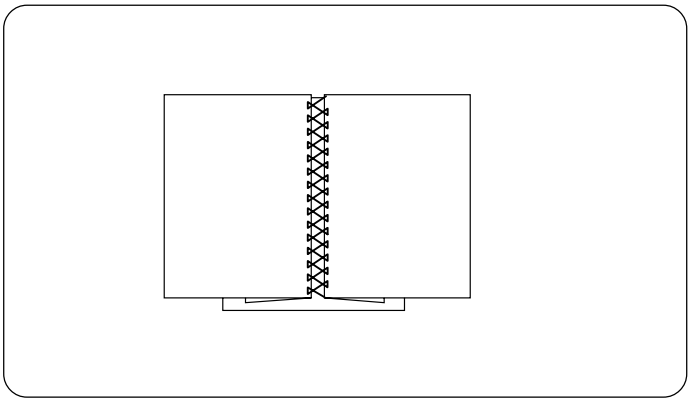

Ponto Desfiado

① Padrão do ponto: 72
② Tensão da linha superior: 3 a 6
③ Calcador: Calcador para pontos decorativos: F

* Também pode utilizar os pontos (51, 65 e 71).

Use este ponto para unir dois tecidos e criar uma aparência de trabalho aberto (desfiado) e deixando um detalhe interessante. Dobre 1.5 cm em cada borda do tecido.

Prenda com alfinetes as duas bordas a um papel ou entretela que rasgue fácil separando 0,3cm. Costure devagar guiando o tecido para que a agulha alcance as bordas. Termine de costurar, retire o papel.

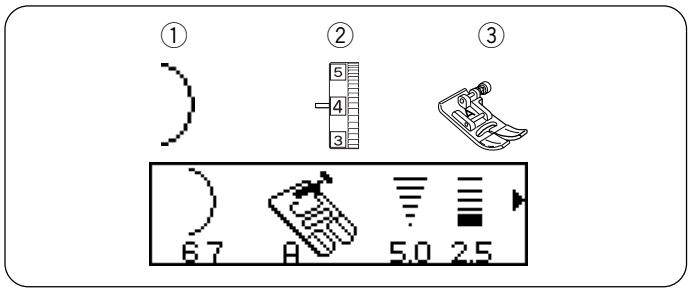

Ponto de concha (A)

① Padrão do ponto: 67
② Tensão da linha superior: 1 a 4
③ Calcador: Calcador para zigzag: A

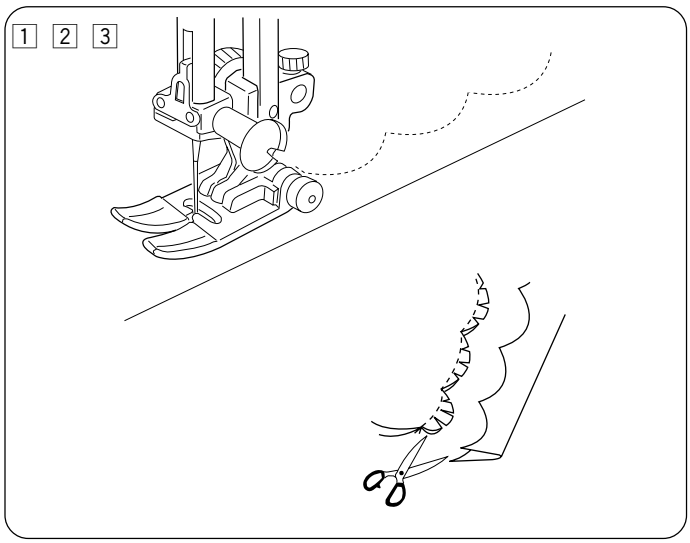

• **Para costurar**

1 Dobre a borda juntando os lados direitos. Costure conchas a 1cm da borda dobrada.
2 Decore perto da costura deixando 0,3 cm de espaço para a borda. Corte as bordas tal como se mostra com uma tesoura de ponta fina.
3 Gire a borda para fora e pressione. Veja ao lado.

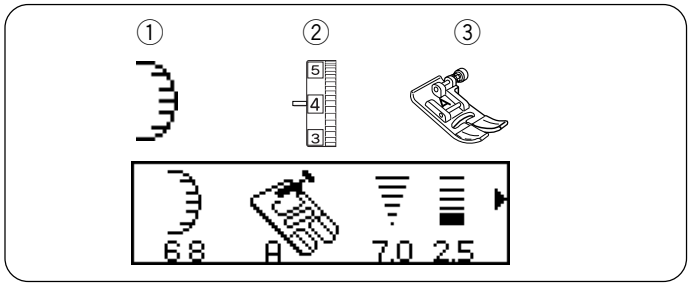

Ponto de concha (B)

① Padrão do ponto: 68
② Tensão da linha superior: 3 a 6
③ Calcador: Calcador para zigzag: A
* Também pode-se usar o ponto 25.

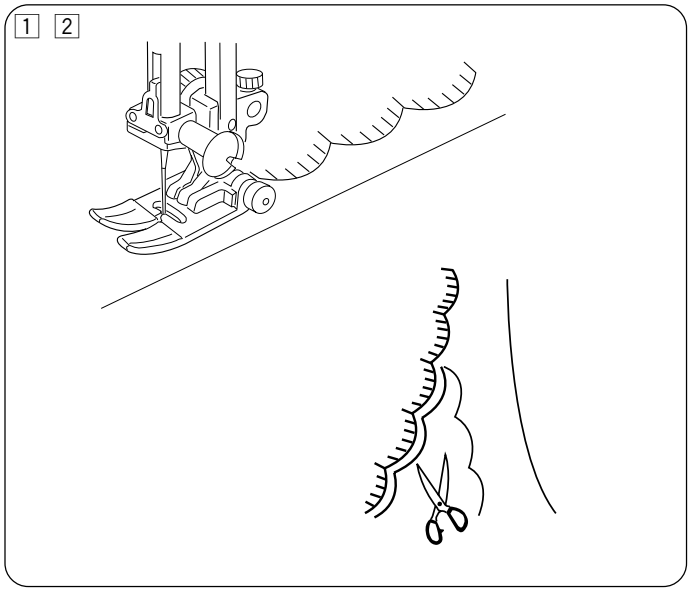

• **Para Costurar**

1 Costure aproximadamente 1cm da borda do tecido.
2 Recorte a parte externa dos pontos tal como se mostra. Assegure para não cortar a linha.

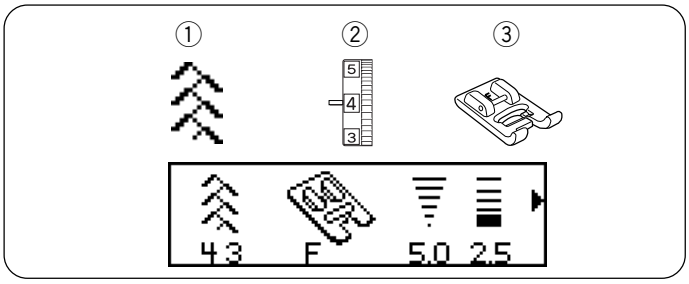

Retalhos

① Padrão do ponto: 43
② Tensão da linha superior: 1 a 4
③ Calcador: Calcador para pontos decorativos: F

* Também podem usar o padrão de pontos 36, 37, 44 e 45

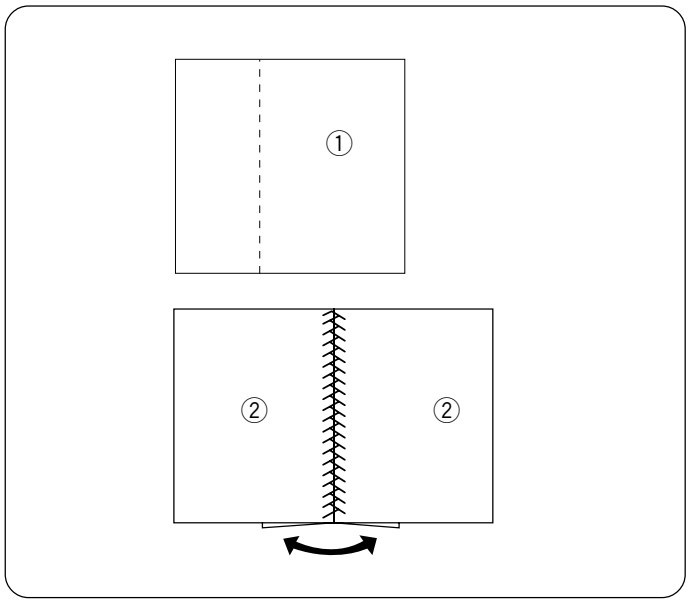

• **Maneira de costurar**
① Lado avesso do tecido
② Parte de cima do tecido

Costure a borda com o ponto reto 01 e dê a volta de forma que a parte de cima do tecido fique a mostra. Costure com o padrão de ponto 43 seguindo a linha de costura.

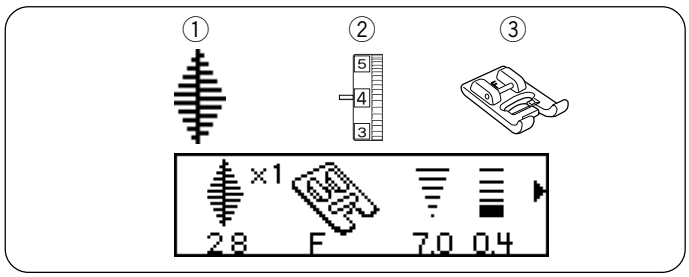

Ponto decorado

① Padrão do ponto: 28
② Tensão da linha superior: 1 a 4
③ Calcador: Calcador para pontos decorativos: F

* Também pode-se usar os pontos 23 a 29.

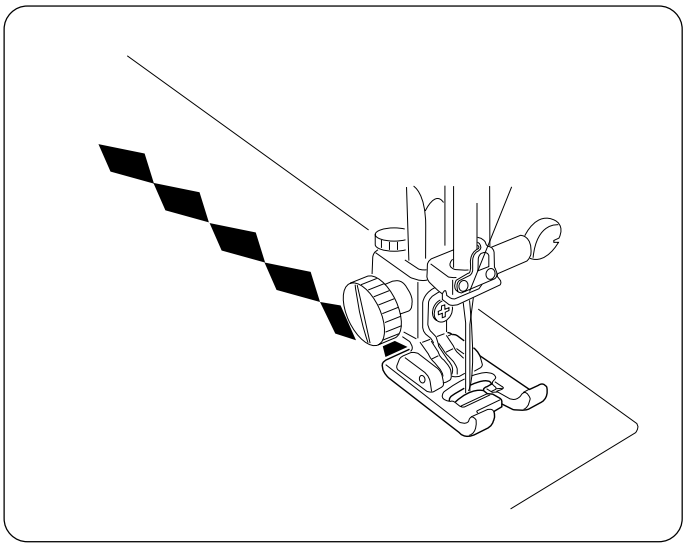

Para obter bons resultados de costura, é aconselhável costurar tecidos elásticos pelo lado avesso do tecido. Pressione o botão de arremate automático para finalizar o ponto.

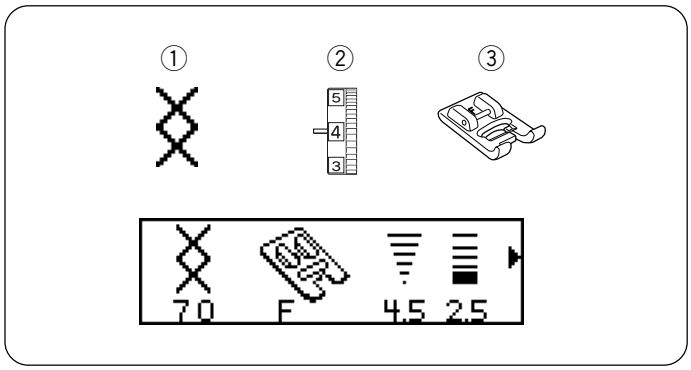

Ponto Cruz

① Padrão do ponto: 70
② Tensão da linha superior: 3 a 6
③ Calcador: Calcador para pontos decorativos: F

* Também pode-se usar o padrão de pontos 61 a 63.

Com esse tipo de ponto você pode criar desenhos diferenciados e na metade do tempo que levaria para fazê-lo a mão. Você pode combinar o ponto Cruz com outros pontos decorativos artesanais para fazer amostras atrativas e outros projetos de costura.

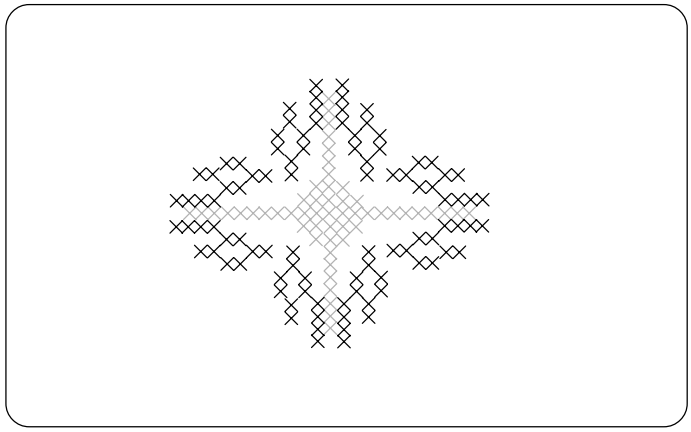

- **Maneira de costurar**

1 Escolha um tipo de tecido plano de fundo. Se você utilizar um tecido fino, utilize um tipo de entretela que rasgue fácil para dar estabilidade.
2 Ajuste a largura e o comprimento do ponto se necessário.
3 Encontre o centro do desenho, ou se é um desenho de borda, escolha um ponto de partida.
4 Conte o ponto cruz do centro para fora e programe o número selecionado. Utilize o arremate automático 98 70 98 ao extremo.

Por exemplo: Para 2 pontos cruzados, programe 98 (MEM) 70 (MEM) (MEM) 98 (MEM) .

Pressione a tecla livre para reprogramar. Utilize a seta de colocação "Δ" no pé F para costurar reto em fileiras.

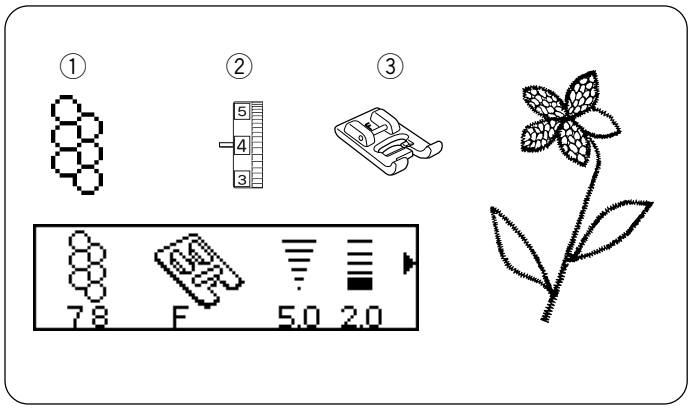

Ponto areia

① Padrão do ponto: 78
② Tensão da linha superior: 1 a 4
③ Calcador: Calcador para pontos decorativos: F

O ponto areia se usa para preencher esboços de bordados

- **Maneira de costurar**

1 Esboce um desenho com ponto decorativo 4. Ajuste o comprimento e a largura do ponto
2 Preencha o projeto com o ponto areia.
3 Diminua a largura dos pontos para preencher espaços pequenos.
4 Costura em filas, começando da borda até preencher todo espaço.

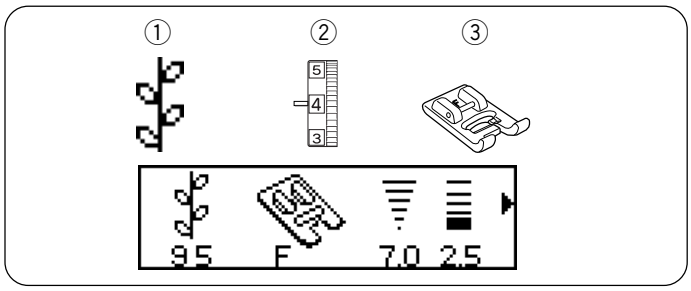

Ponto decorativo

① Padrão do ponto: 95
② Tensão da linha superior da agulha: 3 a 6
③ Calcador: Calcador para pontos decorativos: F

* Também pode-se usar os tipos de pontos (46 a 50, 52 a 60, 69, 71, 74 a 77 e 81 a 97).

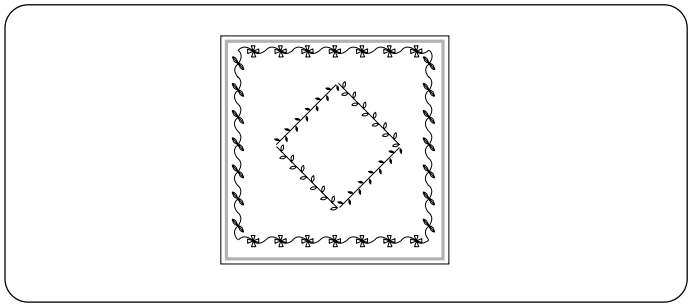

Os pontos decorativos podem ser utilizados para decoração em mantas, etc.

Para obter os melhores resultados de costura, alinhe cuidadosamente o tecido e guie ao costurar com pontos decorativos. Se necessário, use uma uma entretela rasga fácil.

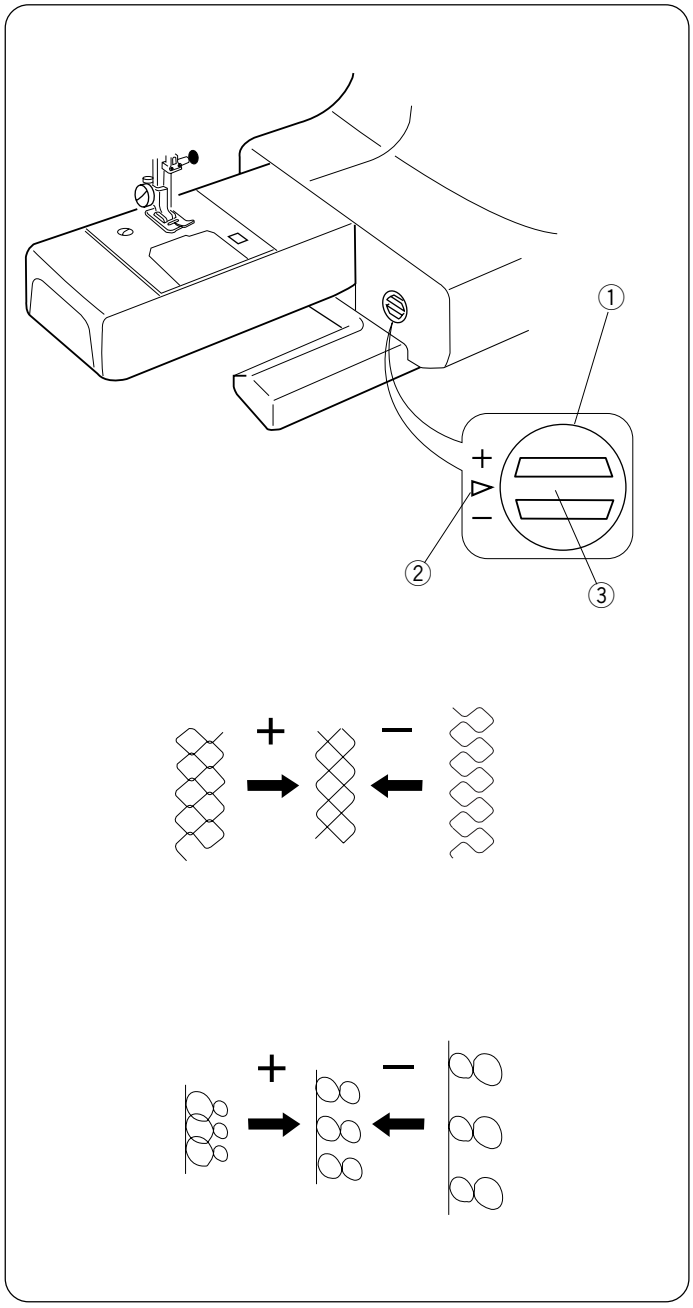

Ajuste do balanço Padrão

① Eixo equilibrador de ponto
② Marca de posição padrão
③ Linha de indicação
* A máquina vem com o equilibrador de ponto ajustado na posição como se mostra

- **Ajuste de pontos eláticos distorcidos**
  Se os pontos estão desiguais, faça um teste costurando em outro tecido, ajuste-os girando o eixo equilibrador de pontos com uma moeda.
  Se os pontos estão comprimidos, corrija girando o eixo equilibrador do ponto até o sinal “+”.
  Se os padrões estão expandidos (largos), corrija girando o eixo equilibrador de ponto até o sinal “–”.

- **Ajuste de letras ou números distorcidos**
  Se as letras estão desiguais ao costurar em um tecido, faça um teste selecionando o ponto 08 para teste a seguir gire o eixo equilibrador do ponto com uma moeda.
  Quando as letras e os números se entrelaçam, gire o eixo no sentido de “+”.
  Quando as letras e os números se distanciam, gire o eixo no sentido “–”.

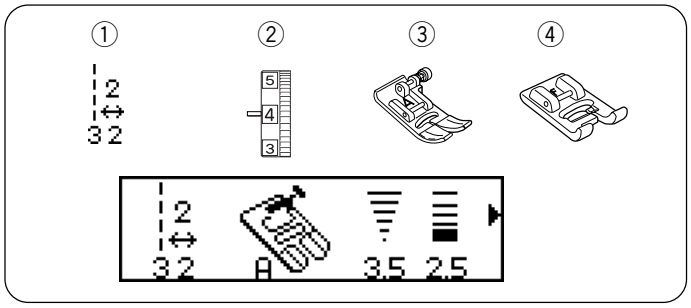

Ponto de extensão combinada

① Padrão do ponto: 32
② Tensão da linha superior: 1 a 4
③ Calcador: Calcador para zigzag: A
④ Calcador: Para pontos decorativos: F

O comprimento do ponto 22 de extensão combinada é de aproximadamente 2 vezes maior que o comprimento do ponto 32.

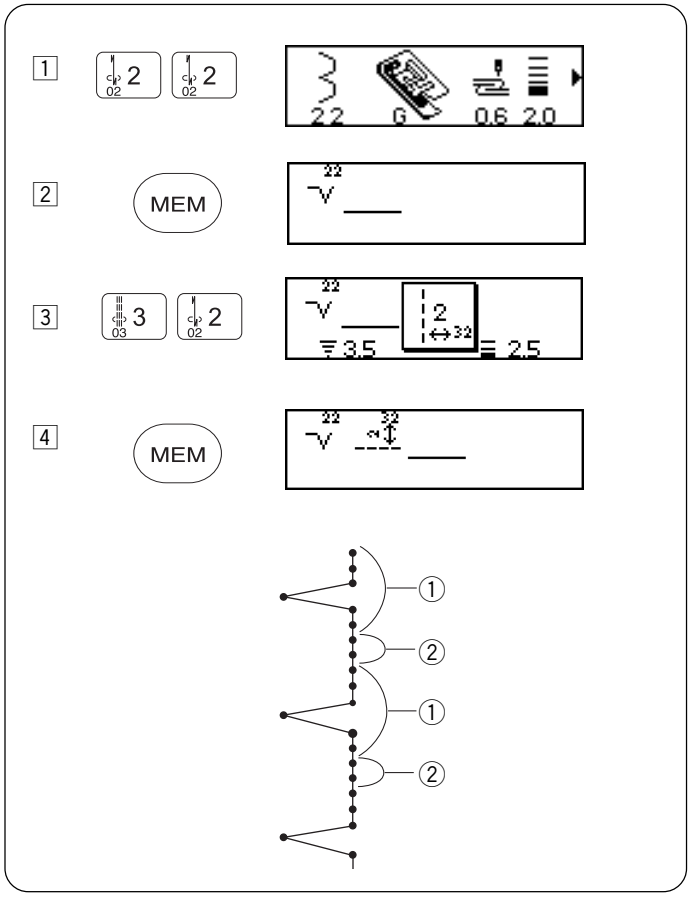

1 Pressione a tecla de modalidade 2. Selecione o padrão de ponto 22.

2 Pressione a tecla de memória.

3 Selecione o padrão de ponto 32.

4 Pressione a tecla de memória.

Utilize o ponto 30 ou 31 para o ponto de extensão combinada com seu comprimento fixado.

① Padrão de ponto 22
② Padrão de ponto 32

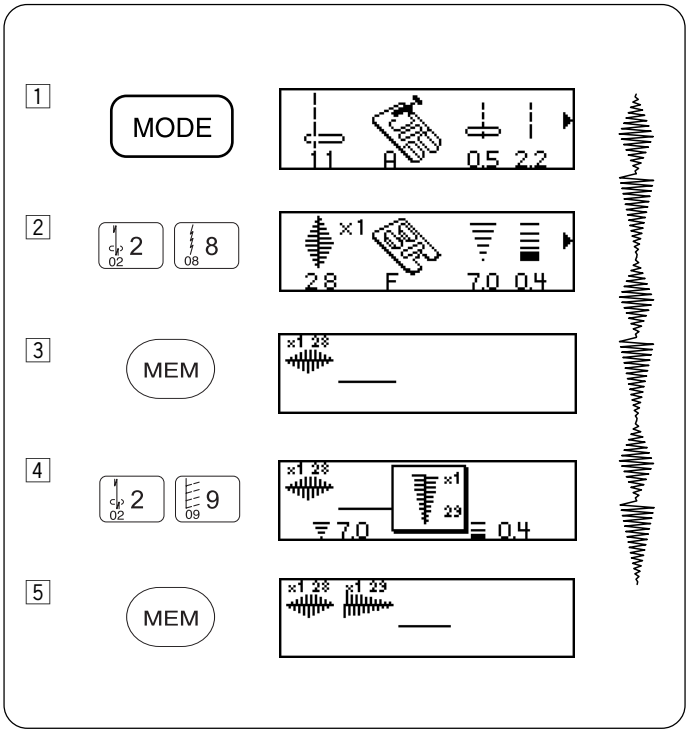

Programando os pontos Decorativos

Para repetir ou continuar a mesma combinação de pontos pressione apenas o pedal de controle.

1 Pressione a tecla de modalidade 2

2 Selecion o padrão de ponto 28

3 Pressione a tecla de memória

4 Selecione o padrão de ponto 29

5 Pressione a tecla de memória

* Você pode programar até 50 padrões na memória.
* Você pode editar cada ponto antes de memorizar

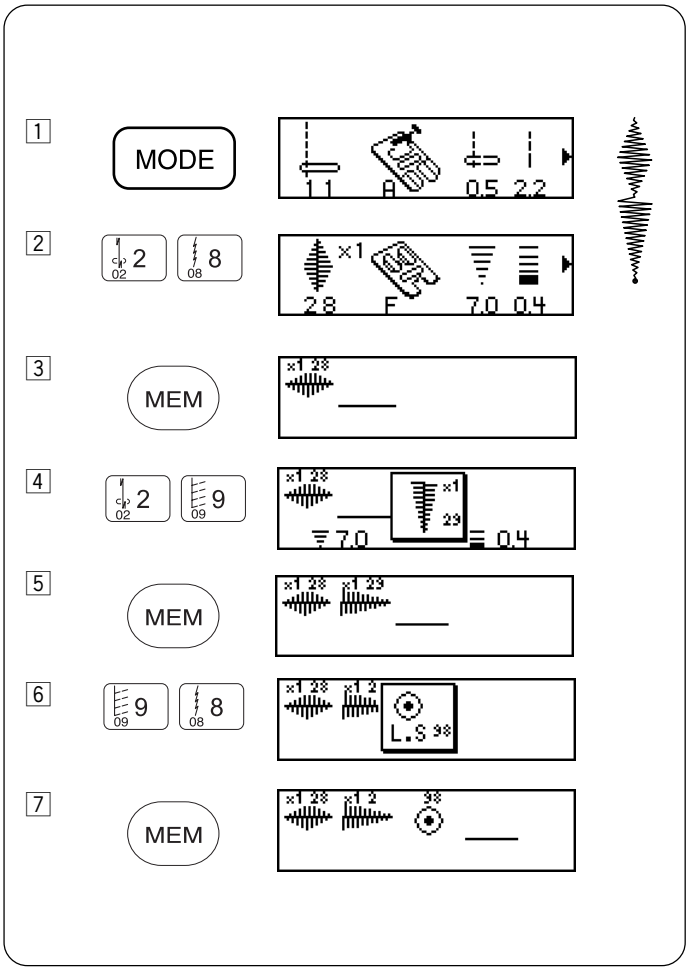

Exemplo: Programando os pontos 28 e 29 com amarremate final

Tipos de ponto: 28, 29, 98

Os pontos memorizados podem ser costurados e pararem automaticamente.

1 Pressione a tecla de modalidade2

2 Selecione o padrão de ponto 28

3 Pressione a tecla de memória

4 Selecione o padrão de ponto 29

5 Pressione a tecla de memória

6 Selecione o padrão de ponto 98

7 Pulse a tecla de memória

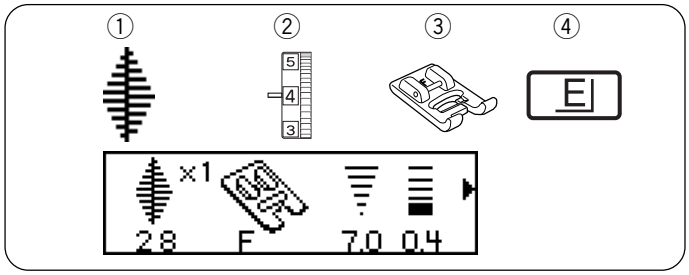

Alargamento

① Padrão do ponto: 23-29
② Tensão da linha superior: 1 a 4
③ Calcador: Calcador para pontos decorativos: F
④ Tecla alargamento do ponto

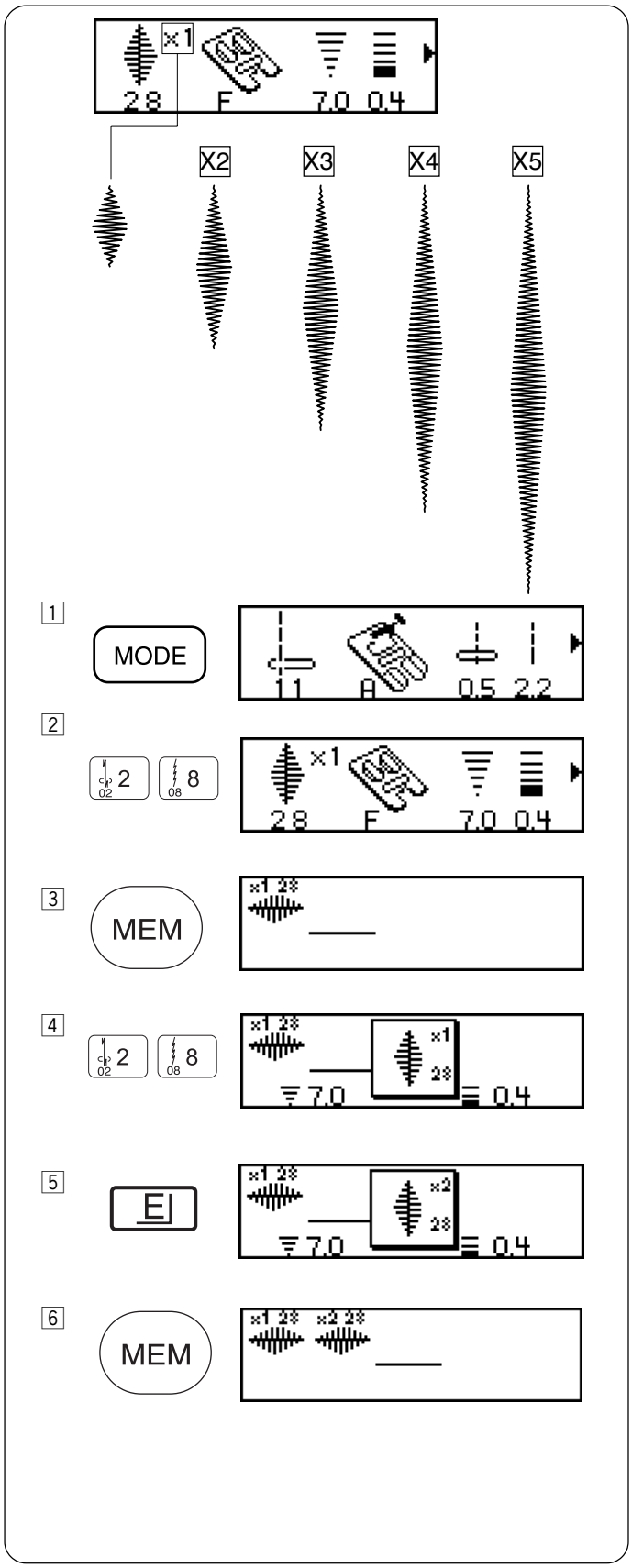

Os pontos decorativos podem ser alargados até cinco vezes mais seu comprimento normal pressionando a tecla de alargamento “ E ”.

Ao mudar a altura do comprimento ou do ponto, há uma maior variedade de pontos disponíveis.

Os padrões 23-29 podem ser alargados.

Exemplo: (ponto 28)

1 Pressione a tecla de modalidade 2.

2 Selecione o padrão de ponto 28.

3 Pressione a tecla de memória.

4 Selecione o padrão de ponto 28.

5 Pressione a tecla de alargamento.

6 Pressione a tecla de memória.

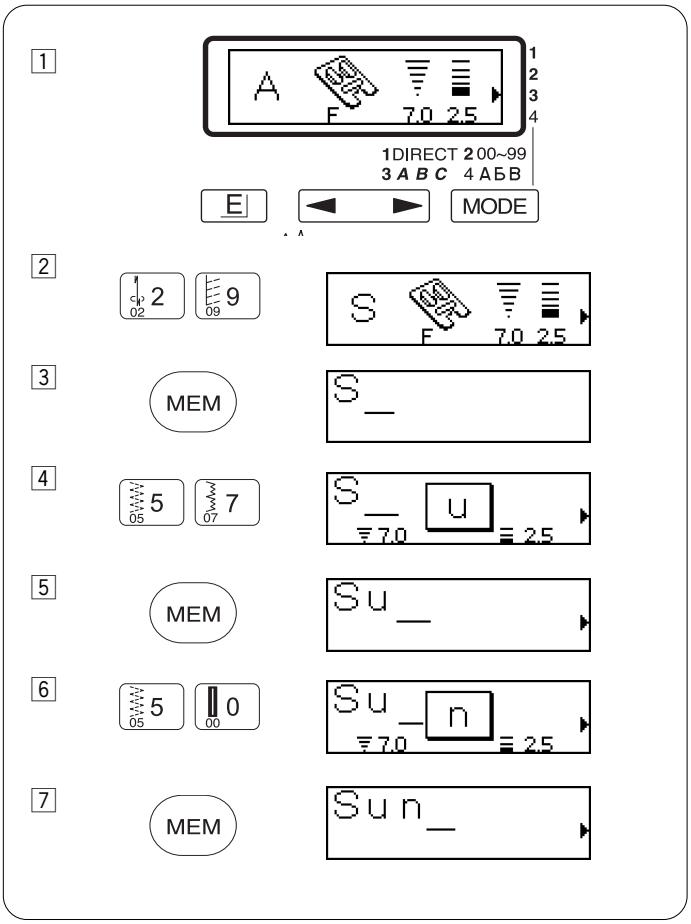

Costura de letras

Exemplo: Sun

1 Pressione a modalidade 3.

2 Selecione o padrão de costura 29

3 Pressione a tecla de memória

4 Selecione o padrão de ponto 57

5 Pressione a tecla de memória

6 Selecione o padrão de ponto 50

7 Pressione a tecla de memória

NOTA:
Selecione o modo 4 para selecionar as letras européias.

Função de Correção

Para verificar e corrigir as combinações antes da costura:

Exemplo: ABCDEFGH foram memorizadas.

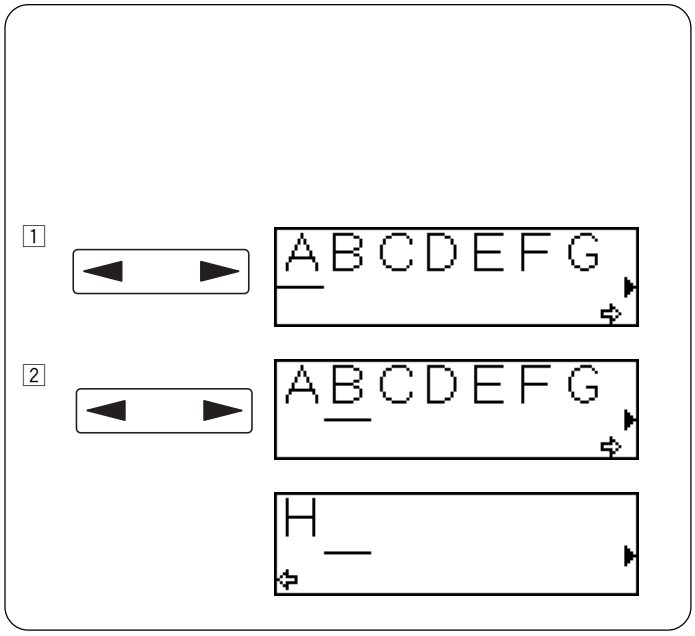

1 Pressione a tecla ◄ ►. O cursor piscará abaixo da letra que estiver selecionada.

2 Mova o cursor pressionando a tecla ◄ ►.

* A seta para direita significa que há alguma letra a mais depois da letra G. A seta para a esquerda significa que há alguma letra antes de H.

Deletando um ponto padrão de uma letra ou de um número

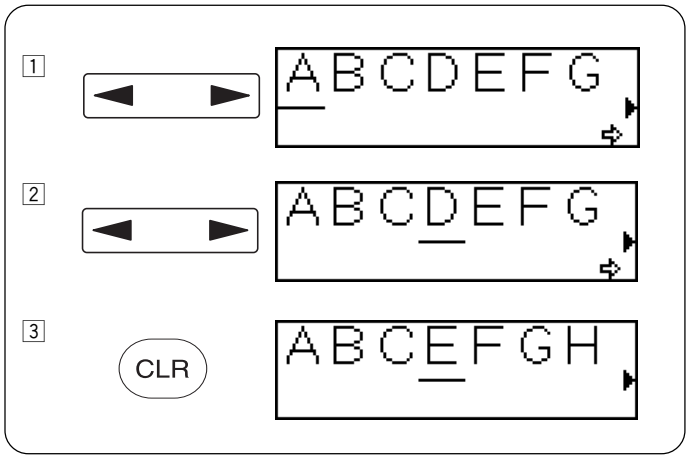

Exemplo: Como retirar a letra “D”

1 Pressione a tecla ◄ ► .

2 Mova o cursor da tecla “D” pressionando a tecla ◄ ►.

3 Pressione la tecla CLR .

Adicionando uma letra ou um espaço entre as letras

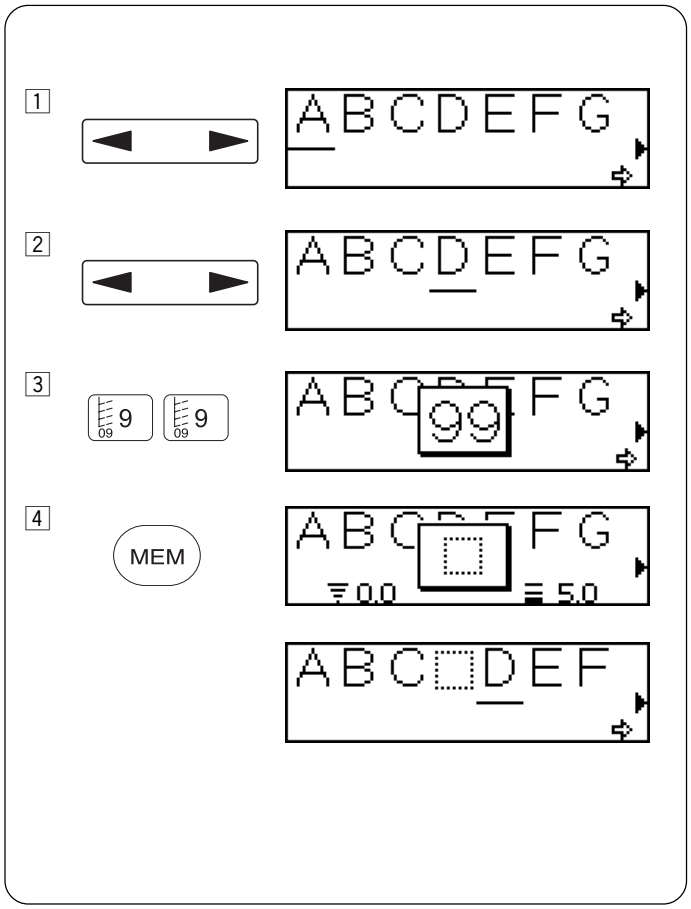

1 Pressione a tecla ◄ ►.

2 Pressione a tecla ◄ ► e mova o cursor até onde você gostaria de adicionar uma letra.

3 Selecione o padrão de ponto 99 (espaço)

4 Pressione a tecla de memória para ativar o padrão de ponto 99.

SEÇÃO V. MANUTENÇÃO DA MÁQUINA

Limpeza da caixa de bobina e do transporte

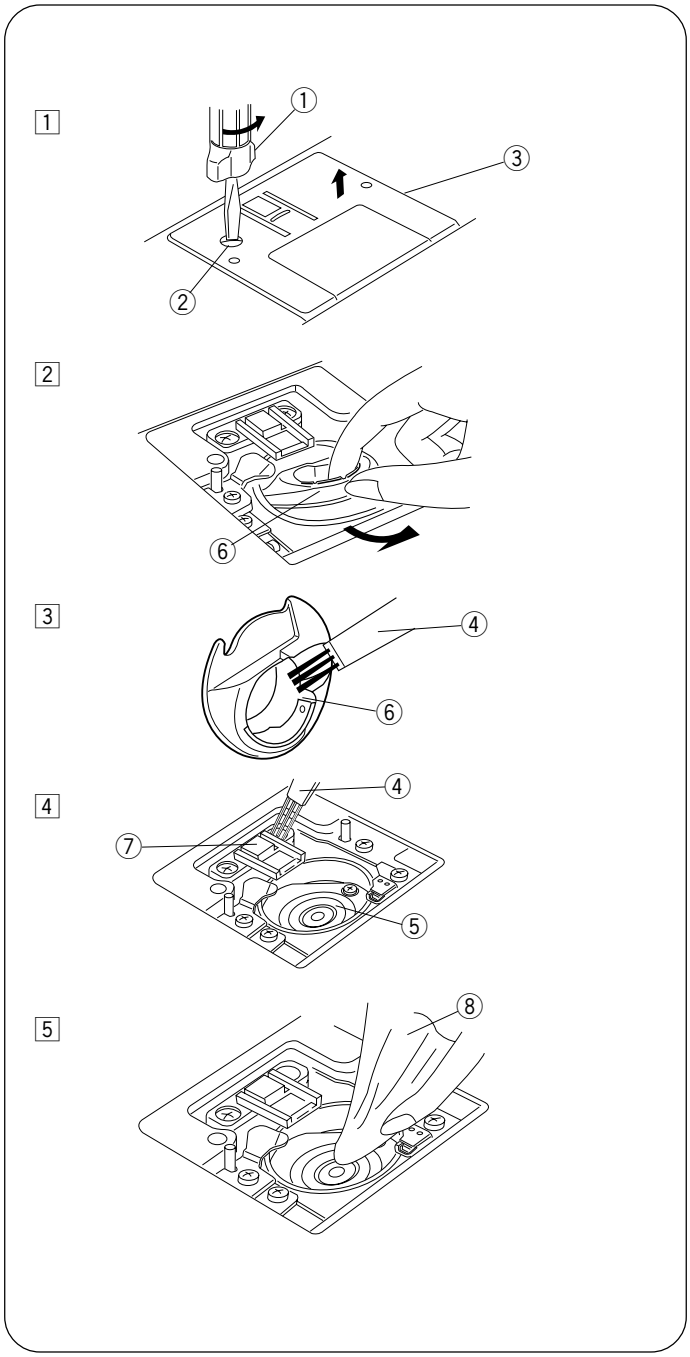

ATENÇÃO
- Desligue o interruptor de energia e desconecte a máquina antes de limpá-la.
- A máquina só deve ser desmontada conforme indica nessa seção

① Chave de Fenda
② Parafuso de Aperto
③ Placa de agulha
④ Escova de Limpeza
⑤ Gancho da lançadeira
⑥ Caixa da Bobina
⑦ Dentes de Transporte
⑧ Tecido suave e seco

Pressione o botão da agulha subida/descida para retirar a agulha. Depois, desligue a máquina de costura. Não desmonte a máquina de uma maneira que não esteja explicado na página. Retire a placa de cobertura deslizando para a direita, o botão para soltar a placa de cobertura da caixa da bobina. Retire a bobina. Escove a poeira e as linhas (também pode-se usar um aspirador).

1 Retire o parafuso ② de fixação do lado esquerdo da placa da agulha ③ com a chave de fenda ① que se encontra na máquina. Retire a placa da agulha ③.
2 Retire a bobina. Levante a caixa de bobina ⑥ e retire-a.
3 Limpe a caixa de bobina com um tecido suave
4 Limpe os dentes de transporte e a caixa da bobina com a escova para linhas
5 Limpe o centro do caixa da bobina com um pano seco.

* Também pode ser usado um aspirador

* Esta máquina de costura não necessita lubrificação

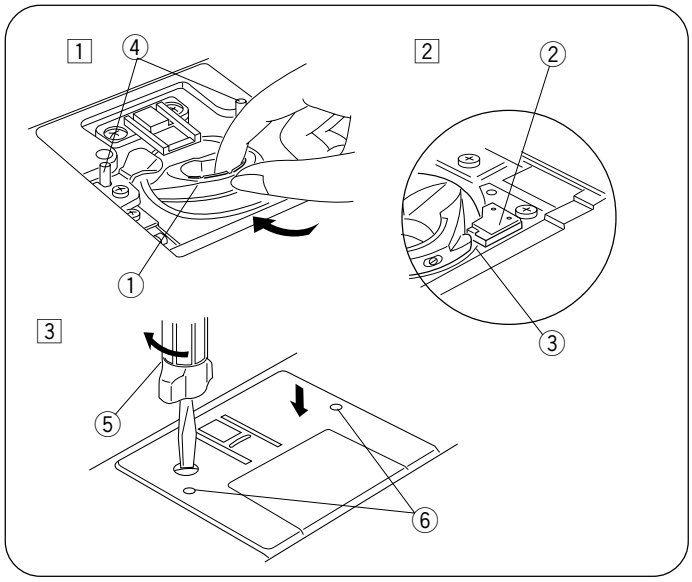

Encaixar a Caixa de Bobina

① Porta bobinas
② Aparador
③ Tecla
④ Chaves guiadoras da placa de agulha
⑤ Chave de Fenda
⑥ Furos de Guia

1 Encaixe a caixa de bobina de modo que fique saliente junto ao topo
2 Insira a bobina
3 Depois de limpar a máquina, e prender a chapa assegure-se de que a agulha e a prensa estejam instaladas.

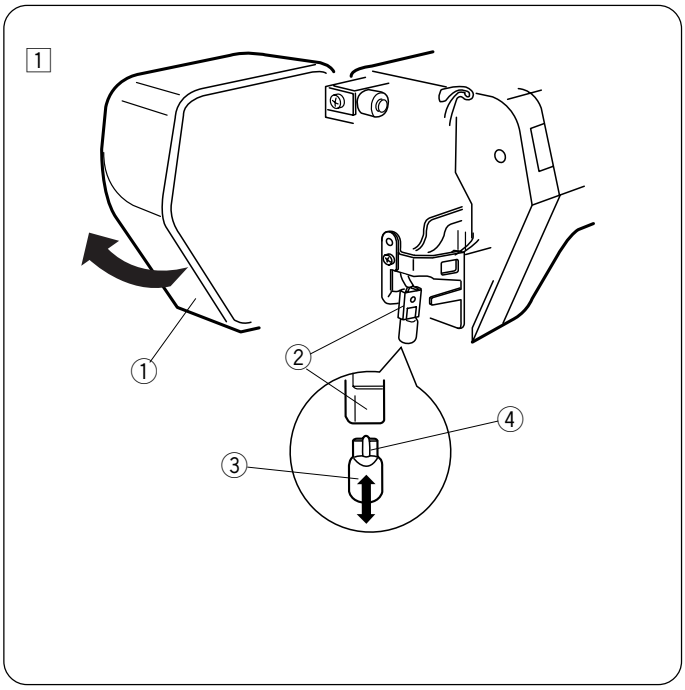

Substituindo a lâmpada

Certifique-se que o interruptor de enregia esteja desligado. Para mudar a lâmpada, espere até que esteja fria.

1 Abra a tampa frontal
2 Retire a lâmpada do recipiente
  ① Tampa frontal
  ② Porta lâmpada
  ③ Lâmpada
  ④ Base

Instalação da Lâmpada

1 Para colocar a lâmpada no recipiente, assegure-se de que a base da lâmpada correspondam aos pinos do recipiente.

2 Feche a tampa frontal

Identificação e Solução de Problemas

Problema	Causa	Referência
A linha da agulha se rompeu.	1. A linha da agulha não está colocado corretamente 2. A tensão da linha da agulha está muito apertada 3. A agulha está torta ou sem ponta 4. A agulha está encaixada corretamente 5. Os fios da agulha e da bobina não estão bem colocados debaixo do calcador para começar a costurar 6. O tecido não está sendo conduzido até a parte de trás para terminar de costurar 7. A linha está muito grossa ou muito fina para a agulha	Página 17 Página 18, 19 Página 12 Página 12 Página 20 Página 20 Página 14
A linha da bobina se rompe.	1. A linha da bobina não está corretamente conectado com a bobina. 2. Acúmulo de penugem na área lançadora 3. A bobina está danificada e não gira corretamente	Página 16 Página 50 Mudar a bobina.
A agulha guebra.	1. A agulha está colocada incorretamente. 2. O parafuso do suporte do calcador está solto 3. As linhas não foram puxadas corretamente para trás 4. A agulha é muito fina para o tecido que está costurado	Página 12 Página 12 Página 20 Página 14
Pontos Soltos.	1. A agulha está colocada incorretamente, torta ou sem ponta 2. A agulha e/ou a linha não são apropriadas para costurar 3. A agulha ou a linha não são adequados para a costura de tecidos elásticos, muito fino ou tecidos sintétidos. 4. A linha da agulha não está passada corretamente 5. Agulha de má qualidade está sendo utilizada.	Página 12 Página 14 Página 14 Página 17 Mudar a agulha
Costuras franzidas	1. A tensão do fio da agulha está muito apertada 2. A linha da agulha não está passada corretamente 3. A agulha é muito grossa para o tecido que está costurando 4. O ponto é muito largo para o tecido que está costurando	Página 18, 19 Página 17 Página 14 Faça pontos mais densos.
O tecido não costura de maneira uniforme.	1. O transportador tem muito fiapo 2. Os pontos são muito finos 3. O transportador não foi levantado depois de costurado.	Página 50 Faça pontos mais densos. Página 24
Os pontos formam anéis debaixo do trabalho.	1. A tensão da linh da agulha está solta 2. A agulha utilizada não é apropriada, muito grossa ou fina para a linha	Página 18, 19 Página 14
Amáquina não funciona.	1. A máquina não está conectada 2. A linha estourou no canal da caixa de bobina 3. O enchedor de bobina não retorna para esquerda depois de enrolar a bobina	Página 5 Página 50 Página 15
O caseado não costura de maneira correta.	1. A densidade dos pontos não é apropriado para o tecido 2. Não foi usado um material apropriado como entretela para o tecido elástico ou sintético	Página 30, 31 Use an interface.
A máquina não funciona corretamento e émuito barulhenta.	1. A linha enroscou na caixa de bobina 2. Acumularam fiapos na caixa de bobina	Página 50 Página 50

É normal sair um som proveniente dos montores internos.

Livro de instruções

INSTRUÇÕES DE SEGURANÇA IMPORTANTES

Quando se utiliza um aparelho eléctrico é necessário ter em conta determinadas precauções básicas de segurança, como as seguintes: Leia todas as instruções antes de utilizar este aparelho.

PERIGO—Para reduzir o risco de descarga eléctrica:

1. Não deixe nunca o aparelho sem vigilância quando estiver ligado. Desligue sempre a alimentação eléctrica da máquina:
   Depois de ser utilizado, bem como antes de o limpar.
2. Desligue a máquina cada vez que for substituir a lâmpada. Substitua a lâmpada por uma do mesmo tipo de 15 W.

AVISO—Para reduzir o risco de queimaduras, incêndio, descarga eléctrica ou feridas nas pessoas:

1. Não deixe que seja usado como um brinquedo. É necessário ter o máximo cuidado quando este aparelho for utilizado por crianças, ou se estiverem perto.
2. Utilize este aparelho exclusivamente como se descreve neste manual. Use apenas os acessórios recomendados pelo fabricante, como se descreve neste manual.
3. Não ponha a funcionar este aparelho quando tiver um cabo ou a ficha deteriorados, não funcionar correctamente, se sofreu uma pancada ou está deteriorada, ou se caiu dentro da água. Devolva a máquina de coser ao distribuidor Leve o aparelho ao distribuidor autorizado ou ao centro de serviço técnico mais próximo para ser examinado, repara do, ou submetido a ajustamentos eléctricos ou mecânicos.
4. Não ponha a funcionar esta máquina quando alguma das entradas de ar estiver tapada. Mantenha as aberturas de ventilação da máquina de coser e do pedal sem acumulações de sujidade, cotão, e retalhos de tecidos que possam enganchar.
5. Não deixe cair ou insira objectos dentro de qualquer orifício.
6. Não a use à intempérie.
7. Não a ponha a funcionar onde estiverem a ser utilizados produtos em aerossol (spray) ou onde estiver a ser adminis trando oxigénio.
8. Para desligá-la, gire todos os controles para a posição (“0”) para os apagar. Depois desligue a máquina.
9. Não desligue puxando pelo cabo. Para desligar pegue pela ficha.
10. Mantenha os dedos afastados das partes móveis. É preciso ter um cuidado especial perto da agulha da máquina de coser.
11. Use sempre a placa apropriada para a agulha. Uma placa inadequada pode fazer a agulha quebrar.
12. Não utilize agulhas tortas.
13. Não empurre ou puxe do tecido quando estiver a coser. Isto poderia dobrar a agulha, fazendo que se parta.
14. Desligue a máquina de coser quando tiver que fazer algum ajustamento na área da agulha tal como enfiar, mudar a agulha, enfiar as âncoras ou mudar o pé de sujeição do tecido, por exemplo).
15. Desligue a máquina da rede eléctrica quando tirar as tampas, lubrificar uma peça ou efectuar qualquer outro ajustamento mencionado no manual.

CONSERVE ESTAS INSTRUÇÕES

Rogamos considerar que para a destruição e/ou a reciclagem deste produto deve seguir as normas da legislação nacional relativa aos produtos eléctricos e/ou electrónicos.
Em caso de dúvida, pergunte ao seu distribuidor.
(Somente União Europeia)

842-800-XXX
Printed in Taiwan