GUIA DE COSTURA PARA UNIÃO E FRANZIDO

Utilize este acessório para franzir e unir tecidos em apenas uma operação simples.
Por exemplo, quando fizer uma saia para cama box e outros itens decorativos.
A costura finalizada ficará com uma aparência profissional.

PARTES DO ACESSÓRIO

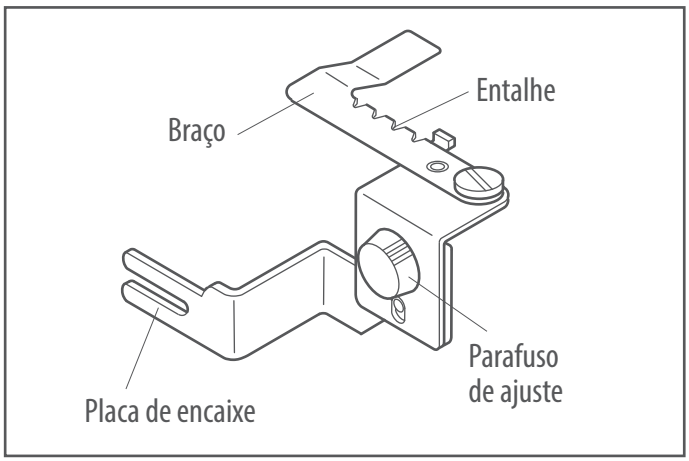

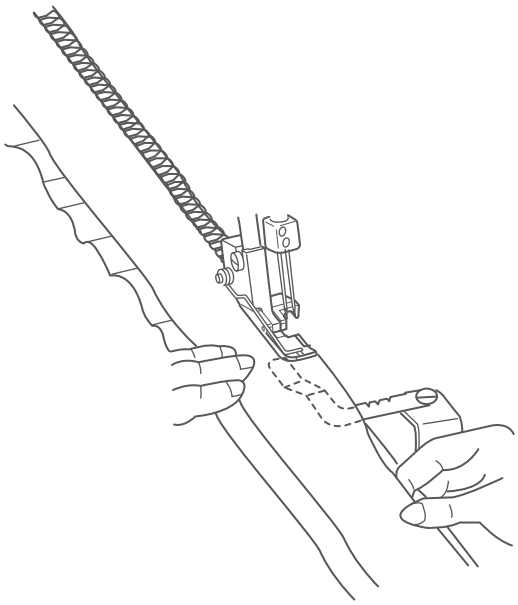

Para sua segurança, desligue o interruptor de energia antes de encaixar qualquer aparelho na sua máquina de costura.

Configurações da máquina :
Ajuste a máquina para costura normal de 2 agulhas e 4 linhas.
(Consulte o manual de intruções da sua máquina para informações de ajuste.)

Tensão de linha:

Agulha Esquerda	Agulha Direita	Looper Superior	Looper Inferior
3	3	3	3

Comprimento do Ponto :	3 - 4
Seletor Diferencial de Transporte:	1.5 - 2.25
Pressão do Calcador:	Padrão
Faca Superior :	Ativada
Botão de ajuste da chapa da agulha:	S

Importado por:
Janome do Brasil Comércio de Máquinas Ltda.
CNPJ 16.729.661/0001-92

Av. Marquês de São Vicente, 230 - Conjuntos 811, 812, 813 e 814
Várzea da Barra Funda
CEP 05003-010
São Paulo / SP

SAC (11) 3675-6754
janome.com.br

200217101

Código: 200217101

Feito em Taiwan

7 898586 210592

Como encaixar o aparelho de franzir:

1. Abra a tampa lateral.
2. Solte o parafuso de encaixe. Gire o braço do aparelho guia de costura para a sua direção. Encaixe a placa de encaixe do aparelho no parafuso de encaixe, deslizando para a esquerda o máximo possível. Aperte o parafuso de encaixe para prender o aparelho.
3. Gire o volante na sua direção para levantar o dente impelente atá a posição mais alta possível.
4. Solte o parafuso de ajuste. Gire o braço e posione-o sobre os dentes impelentes. Aperte o parafuso de ajuste.

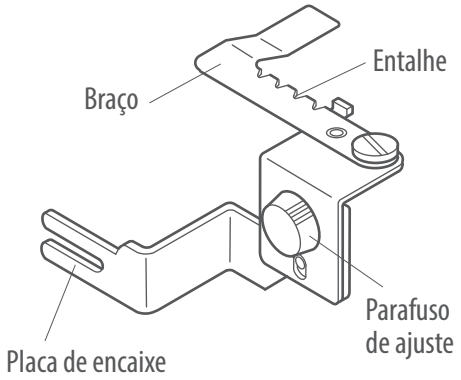

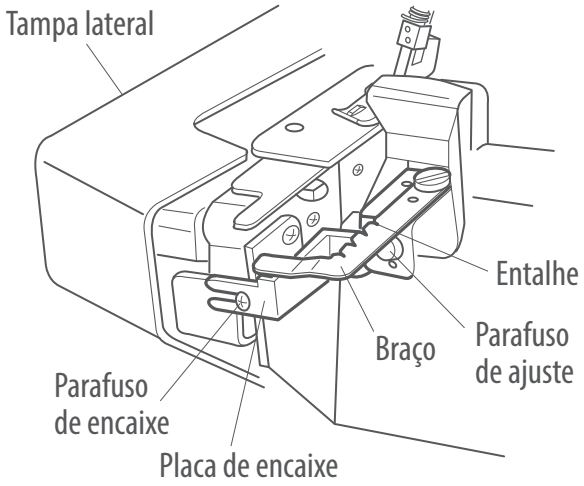

NOTA:

Ao encaixar este aparelho na máquina, a tampa frontal não pode estar aberta. Para abrir a tampa frontal para acessar o looper, remova o aparelho.

Costurando:

Posicione 2 tecidos com os lados direitos juntos. O tecido de baixo será franzido, por isso ele deve ser cortado com o tamanho total 2 vezes maior que o tecido de cima.

Teste a costura em um retalho dos mesmos tecidos que serão usados no projeto. (A quantidade de franzido irá variar de acordo com o tipo do tecido e o ajuste do diferencial).

1. Ajuste o diferencial para 1 e gire o braço para fora. Posicione o tecido embaixo do calcador e costura 2 a 3 pontos (sem inserir o braço do aparelho entre os tecidos).
2. Gire o volante até que a agulha fure os tecidos. Levante o calcador.
3. Ajuste o diferencial para o número desejado (por exemplo, 2.0) e insira o braço do aparelho entre os tecidos. Abaixe o calcador e costure novamente.
4. Costure guiando os tecidos juntos com as mãos.

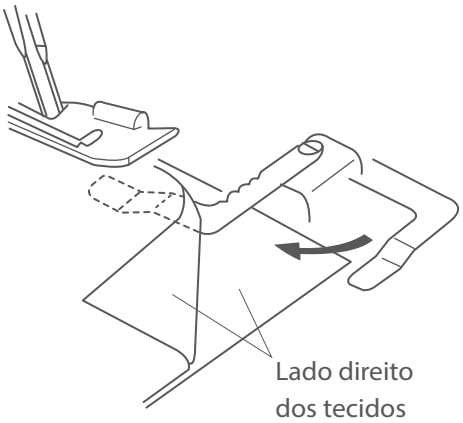

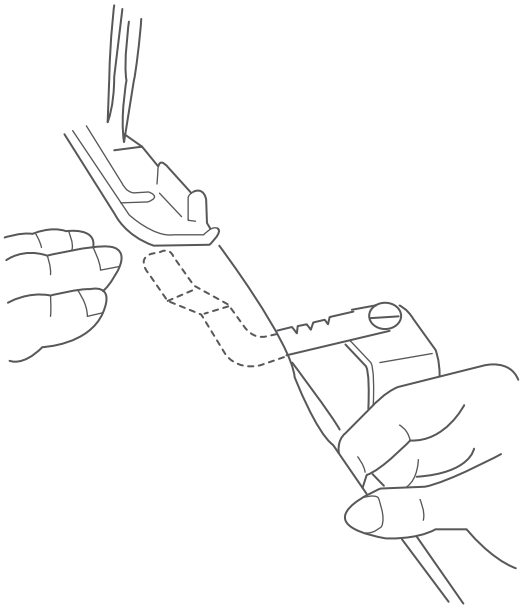

NOTA: Se você desejar costurar o restante da bainha sem franzir, pare a costura e gire o volante para abaixar a agulha no tecido. Gire o braço para fora, na sua direção. Ajuste o diferencial para 1 e continue a costura.

* Os entalhes no braço do aparelho funcionam como uma escala.